SWCESP123

Strong SW & SW PLUS

S.I.N.
Implant System

#Creating Smiles

Las sonrisas son la sublime expresión de alegría que compartimos con quienes amamos durante momentos únicos, pero también representan la gratitud, el respeto, y muchas veces, el resultado de un trabajo continuo.

En S.I.N. Implant System creemos que la sonrisa de cada uno de nuestros socios ayuda a generar aún más sonrisas únicas en nuestros clientes.

Nuestro propósito es construir un ciclo afectivo y virtuoso, en el que la sonrisa es nuestra expresión máxima y universal de alegría.

Por eso, en los próximos años, viviremos esta filosofía aún más intensamente:
S.I.N. Creando Sonrisas.

S. I. N.
Implant System

Vea nuestra película

Strong SW & SW PLUS

S.I.N. Implant System

Evidencias Científicas

› Investigación y desarrollo de productos con prestigiosos institutos y universidades como:

Aarhus University - Dinamarca
Chalmers University - Suecia
KU Lueven - Bélgica
Malmö University - Suecia
UNESP - Brasil
USP - Brasil
UFU - Brasil
SLmandic - Brasil

Excelencia en la producción

› Equipos de alta calidad y tecnología de punta en la producción.

› Producción anual de más de 5 millones de ítems.

Conozca nuestra fábrica de sonrisas.

Escanee el código QR con la cámara de su teléfono móvil y haga un recorrido de 360° por S.I.N. Implant System.

Presencia Global

› Una de las mayores compañías de implantes en el mercado mundial.

› Ampla presencia internacional.

Calidad Asegurada y Certificaciones

› Riguroso control de procesos, desde la llegada de la materia prima hasta la entrega del producto final, comprobado mediante certificaciones nacionales e internacionales.

ISO 9001 ISO 13485 ISO 14001 ISO 45001 CE ANVISA

FDA
510(K) - CLEARED
K051859
K170392
K170398
K200992
K193096
K203725
K201688

Strong sw

DESCARGUE LA APP DE S.I.N. Y
VEA EN REALIDAD AUMENTADA

Apunte la cámara del celular hacia la imagem

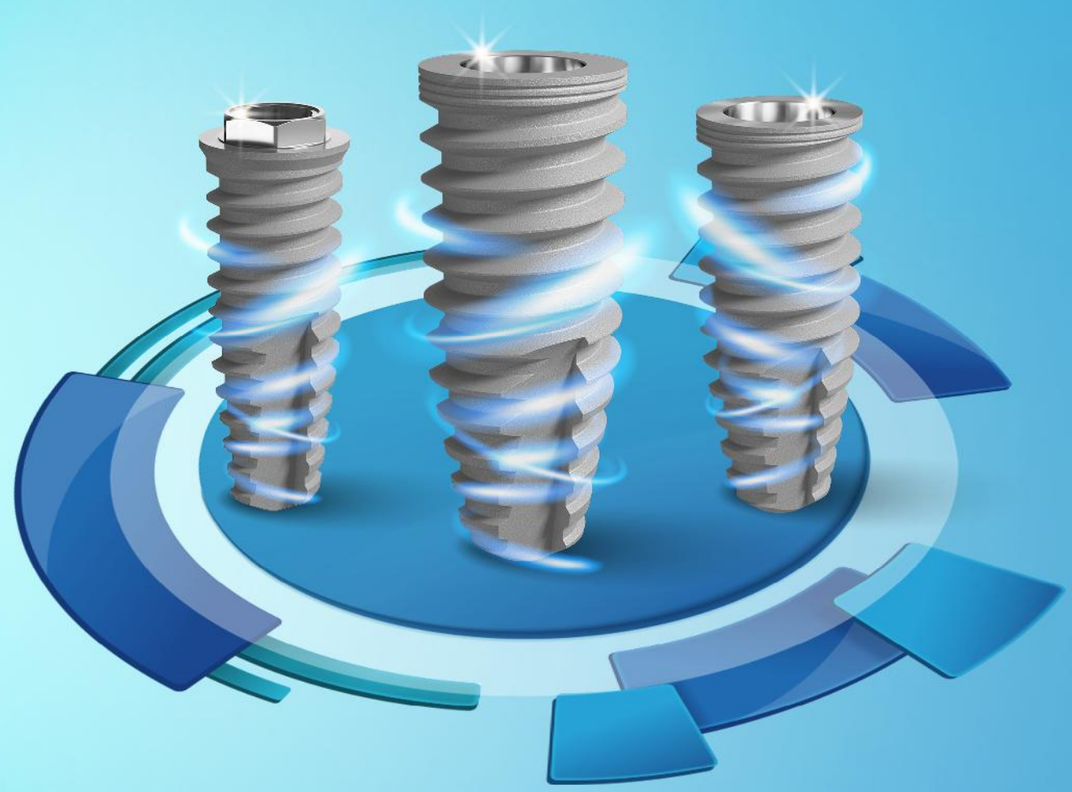

Strong SW PLUS

La versatilidad de la línea Strong SW que ya conoce con la superficie HAnano® y la osteointegración acelerada.
Desarrollada en las principales universidades de Suecia, esta nano-superficie acelera considerablemente la osteointegración de calidad.

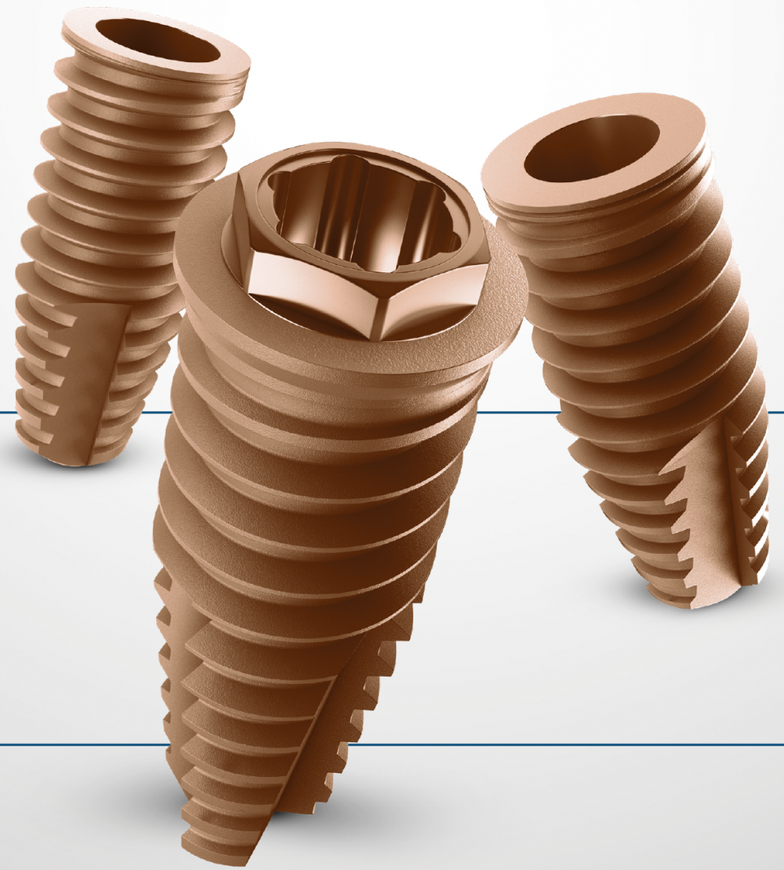

NANOTECNOLOGÍA
A FAVOR DE LA VERSATILIDAD

Exclusiva superficie HAnano®

Desarrollada en Suecia, la superficie HAnano® ha sido evaluada por más de 50 estudios preclínicos y clínicos, que demuestran una osteointegración mucho más rápida, además de promover una calidad ósea superior.

Microuesoscas cervicais

exclusivas: Aumentam a área por una capa hidrofílica de hidroxitato ósseo e melhoram a os proteínas que participan en el proceso de disipação das forças oclusais.

Un implante, varias posibilidades.

Las ventajas de la mejor nano-superficie del mundo en todas las conexiones (HE, HI y CM).

Indicado para todo tipo de huesos.

La macrogeometría híbrida Strong SW Plus permite que el implante se instale en todas las densidades óseas, incluso después de la extracción.

Practicidad clínica.

Un solo kit quirúrgico para la instalación de la línea completa Strong SW y Strong SW Plus.

Éxito probado a través de una sólida investigación científica.

Con más de una década en el mercado, la línea Strong SW tiene aproximadamente más de 2.2 millones de implantes vendidos y aproximadamente 60 artículos científicos publicados en todo el mundo.
Todo esto demuestra la calidad y superioridad de Strong SW.

HA*nano* Surface

+ DELGADO + RÁPIDO + FUERTE

CONOZCA EL ESTÁNDAR DE ORO DE LA OSTEOINTEGRACIÓN

La hidroxiapatita (HA), principal mineral presente en la estructura ósea natural, forma un recubrimiento homogéneo y estable que actúa como catalizador de cicatrización que, en comparación con las superficies convencionales, acelera la Osteointegración.

A partir de 2005, la superficie Plus HAnano® fue desarrollada por investigadores de las principales universidades de Gotemburgo (Suecia). Científicos de varios países probaron y aprobaron su eficacia. Los resultados se publicaron en decenas de artículos de revistas científicas de reconocimiento mundial.

El recubrimiento Plus HAnano® está formado por nanocristales de hidroxiapatita, de tamaño y forma similares a los del hueso humano, sinterizados sobre el titanio microrrugoso en un espesor de 20 nanómetros, que promueven la modificación de la energía de superficie, lo que aumenta la hidrofilia y proporciona sustrato, que estimulan una mayor proliferación de osteoblastos.
La presencia de la Plus HAnano® en la superficie de los implantes S.I.N. Plus demostró una mejora de la respuesta de cicatrización en pruebas moleculares de transducción de señales, en que la concentración de las proteínas que participan en el proceso de cicatrización aumentó significativamente, lo que demuestra el efecto positivo de este recubrimiento en la interacción con las células preosteoblásticas.

De la misma manera, hubo un aumento en la concentración de importantes marcadores osteogénicos, como la fosfatasa alcalina y la osteocalcina, lo que señala claramente la aceleración del proceso de mineralización.
Entre los aspectos más destacados y de gran significado clínico está la calidad mecánica del hueso que se forma alrededor de esta superficie altamente hidrofílica, que es resultado del potencial iónico generado por el recubrimiento HAnano®.

La siguiente imagen muestra superficie de SW Plus con un aumento de 5.000x / 10.000x / 100.000x, respectivamente.
La superficie moderadamente arrugada de Ti con PLUS de una nanocapa de Hidroxiapatita.

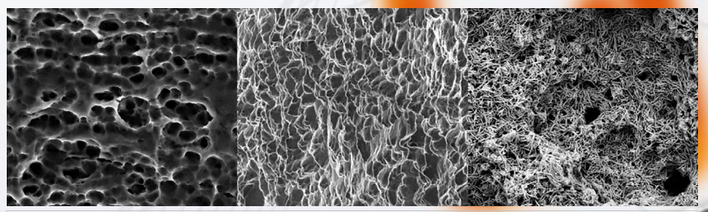

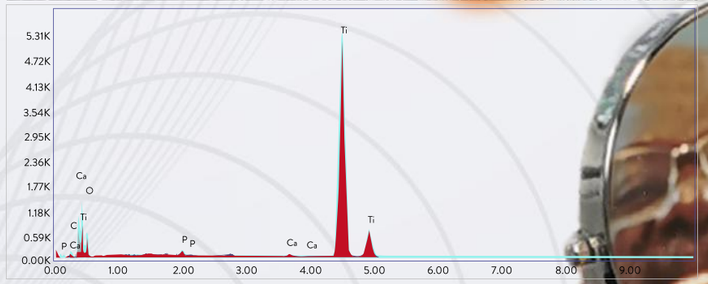

Element	Weight %	Atomic %	Net Int.	Error %	Kratio	Z	A	F
C K	2.38	6.12	17.55	14.07	0.0109	1.2237	0.3738	1.0000
O K	23.65	45.76	86.13	12.54	0.0225	1.1758	0.0809	1.0000
P K	0.62	0.62	27.83	21.11	0.0049	1.0352	0.7510	1.0095
CaK	0.74	0.57	28.30	17.15	0.0080	1.0212	0.9855	1.0730
TiK	72.61	46.92	2177.66	1.66	0.6760	0.9268	1.0034	1.0014

El gráfico y la tabla de arriba corresponden a un análisis de EDS en la superficie de SW PLUS, acercando la pureza y estabilidad de la superficie del implante.

PUBLICACIONES CIENTÍFICAS

Los resultados positivos y negativos de Hanano® fueron evaluados y comprobados por innumerables estudios científicos en distintas universidades reconocidas e instituciones de investigación de todo el mundo. Vea algunos de ellos en el QRCode a continuación:

INFLUENCIA DE LA ESTRUCTURA DE NANOHIDROXIAPATITA EN LA FORMACIÓN ÓSEA INICIAL.

Nano hydroxyapatite structures influence early bone formation.

Meirelles L, Arvidsson A, Andersson M, Kjellin P, Albrektsson T, Wennerberg A.

Journal of Biomedical Materials Research Part A Volume 87A, Issue 2, 2008, pp. 299-307

EL EFECTO DE LAS MODIFICACIONES QUÍMICAS Y NANOTOPOGRÁFICAS EN LAS FASES INICIALES DE LA OSTEOINTEGRACIÓN.

The effect of chemical and nanotopographical modifications on the early stages of osseointegration.

Meirelles L, Currie F, Jacobsson M, Albrektsson T, Wennerberg A.

The International Journal of Oral and Maxillofacial Implants Volume 23, Issue 4, 2008, pp. 641-647

LOS IMPLANTES REVESTIDOS DE NANOHIDROXIAPATITA MEJORAN LAS PROPIEDADES NANOMECÁNICAS DE LOS HUESOS.

Nano hydroxyapatite coated implants improve bone nanomechanical properties.

Jimbo R, Coelho PG, Bryington M, Baldassarri M, Tovar N, Currie F, Hayashi M, Janal MN, Andersson M, Ono D, Vandeweghe S, Wennerberg

A J Dent Res. 2012;91(12):1172-7

Microscopia Electrónica de Barrido que muestra una célula osteoblástica sobre la superficie HAnano®. Cortesía: Cavalcanti JH, Tanaka M, Bezerra FJ, CBPF RJ

Strong SW

La línea de implantes Strong SW presenta un conjunto inseparable de experiencias para aquellos que buscan la excelencia en los resultados. Con excepcional practicidad clínica, el Strong SW tiene una línea completa de implantes.

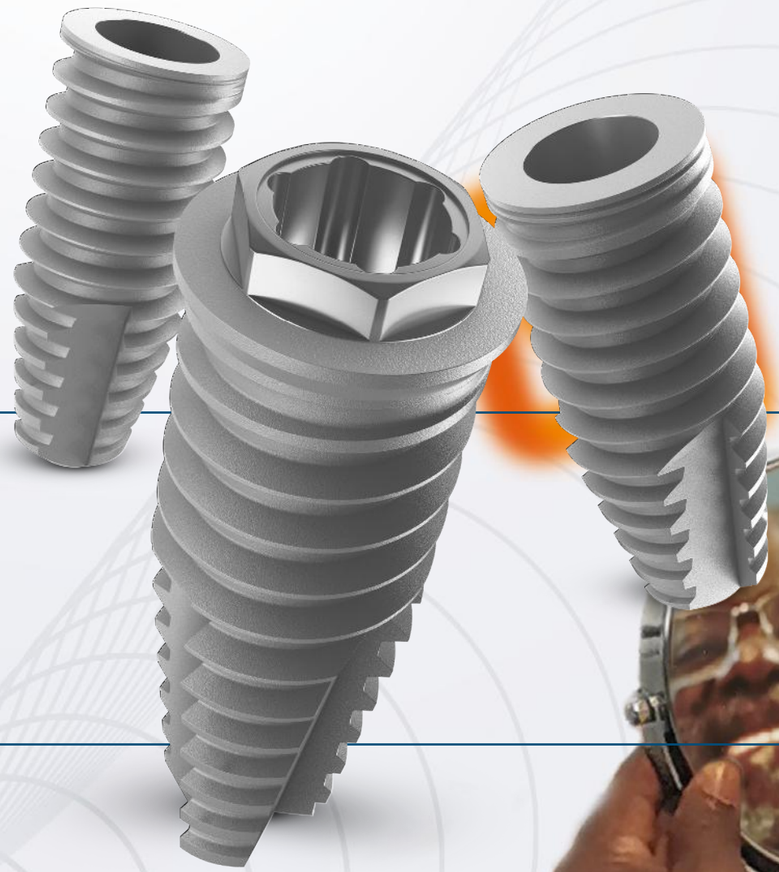

SOLUCIONES QUE TRAEN UN UNIVERSO DE POSIBILIDADES

Ápice:
Apoyo y estabilidad para casos de poco espesor óseo.

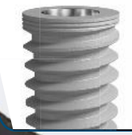

Exclusivas microespiras cervicales:
Aumentan el área de contacto ósea y mejoran la disipación de las fuerzas oclusales.

Precisión y adaptación:
Componentes protésicos exclusivos y alta resistencia a los esfuerzos transversales y axiales.

Fabricado en Titanio Grado 4 comercialmente Puro (Ticp):
Metal liviano, muy resistente a la corrosión, al desgaste y a la fractura.

Macrogeometría híbrida, cuerpo cilíndrico y ápice cónico
Unión entre implantes cónicos y cilíndricos, indicado para todas las densidades óseas. Contacto completo entre implante y hueso.

Rosca autoperforante:
La profundidad y el espacio de las roscas ofrecen alta estabilidad primaria y rápida velocidad de inserción.

Ultra roscable:
Perfil de roscas más cortantes simplifican la instalación del implante.

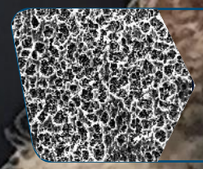

Tratamiento en toda la superficie:
Doble grabado ácido en toda la superficie del implante Cono Morse. Los implante HE y HI cuentan con el tratamiento hasta la región cervical.

Más opciones de componentes protésicos para Cono Morse:
Ángulo interno del Cono Morse disponible en 16° y 11,5° (excepto Plus).

Strong SW

HEXÁGONO EXTERNO

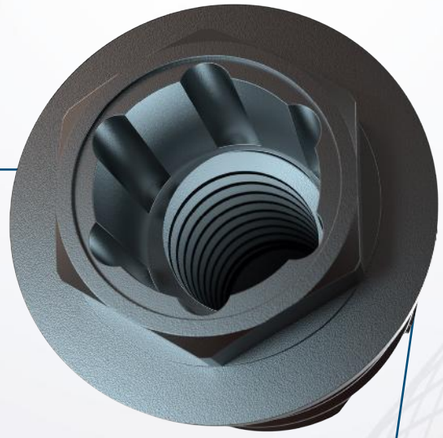

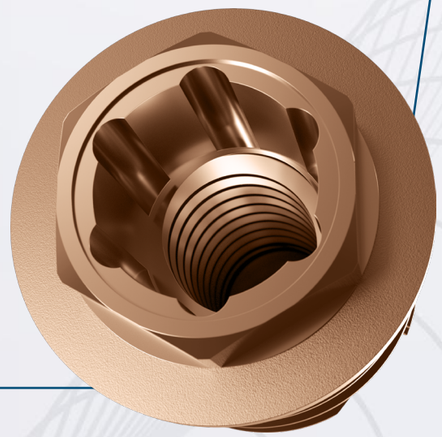

- Indicado para rehabilitación con carga inmediata o tardía y para implantes únicos o múltiples.
- Indicado para todos los tipos de hueso, incluyendo post extracción.
- Conexión Hexalobular: La llave no se traba, soporta más torque y no deforma la conexión.
- Permite la técnica de Plataform Switching.
- 3 opciones de llave para instalación (contra-ángulo, trinquete y llave digital).

INDICACIONES DE USO CLÍNICO:

- 3.5 – Incisivos centrales y laterales
- 3.75 – Centrales y laterales superiores, caninos y premolares
- 4.5 – Premolares y Molares
- 5.0 – Molares

- **Instalación al nivel óseo**.
- Rotación de las fresas iniciales: 1.500 rpm.
- Rotación de las fresas: 3.5 a 5.0 mm: 800 rpm.
- Rotación de los machos de rosca: 25 rpm*.
- Rotación de inserción: 20 a 40 rpm.
- Carga inmediata: torque recomendado a partir de 45 a 80 N.cm**.
- Carga tardía: hasta 45 Ncm.

* En huesos tipo I y II el uso del macho de rosca es opcional, porque es de un implante compresivo. Sin embargo, siempre se debe respetar el torque máximo.

** Contraindicado en pacientes con problemas sistémicos o locales y a criterio del profesional.

SECUENCIA DE FRESADO

PLAT. (mm)	DIÁM. (mm)	FRLD 2020 Ø 2.0	FHD 2015 Ø 2.0	FRWD 35 Ø 3.05	FRWD 38 Ø 3.3	FCWD 41 Ø 4.1	FRWD 45 Ø 4.0	FRWD 50 Ø 4.25	CMRIW 35 Ø 3.5	CMRIW 37 Ø 3.75	CMRIW 38 Ø 3.8	CMRIW 45 Ø 4.5	CMRIW 50 Ø 5.0
3.6	3.5	●	●	●					○				
4.1	3.75	●	●	●	●	●				○			
4.5	4.5	●	●	●	●		●					○	
5	5	●	●	●	●		●	●					○

Strong SW — Strong SW Plus

● En huesos tipo I y II el uso del macho de rosca es opcional, porque es de un implante compresivo. Sin embargo, siempre se debe respetar el torque máximo.

INFORMACIONES TÉCNICAS

HE	
DIÁMETRO PLATAFORMA	DIÁMETRO COMPONENTE
Ø 3.6	Ø 3.6
Ø 4.1	Ø 3.6 / Ø 4.1
Ø 4.5	Ø 3.6 / Ø 4.1
Ø 5.0	Ø 4.1 / Ø 5.0

3.6 FIT

La **Platform Switching** es una técnica en la cual el diámetro del componente utilizado es menor que el diámetro de la plataforma del implante, así, se crea un “paso” de 90 grados entre el implante y el componente.

S.I.N. trae lo mejor de este concepto a la línea Strong SW.

- Una línea de componentes de 3.6mm para implantes de 3.5 y 4.1 mm.
- Ayuda en el mantenimiento de los niveles óseos.
- Simplifica el asentamiento clínico de los componentes de la prótesis.
- Mejora la disipación de fuerzas en la región cervical del implante.
- Minimiza la pérdida ósea marginal.
- Mejora el sellado marginal para un mejor asentamiento del tejido periimplantario.
- Promueve una mejor estética y rehabilitación con la más alta biocompatibilidad.

SECUENCIA PROTÉSICA HE

SECUENCIA DIRECTA SOBRE EL IMPLANTE

3.6 FIT, 4.1 Y 5.0 REGULAR

Unitario o múltiple

COMPATIBLE CON LA LÍNEA

IMPLANTE

CÓD. SW	CÓD. SW PLUS	DIÁM. (mm)	ALT. (mm)	PLAT. (mm)
SWHE 3585	SWHE 3585N	3.5	8.5	3.6
SWHE 3510	SWHE 3510N	3.5	10	3.6
SWHE 3511	SWHE 3511N	3.5	11.5	3.6
SWHE 3513	SWHE 3513N	3.5	13	3.6
SWHE 3515	SWHE 3515N	3.5	15	3.6
SCW 3707	SWHE 3707N	3.75	7	4.1
SCW 3785	SWHE 3785N	3.75	8.5	4.1
SCW 3710	SWHE 3710N	3.75	10	4.1
SCW 3711	SWHE 3711N	3.75	11.5	4.1
SCW 3713	SWHE 3713N	3.75	13	4.1
SCW 3715	SWHE 3715N	3.75	15	4.1
SCWE 4585	SWHE 4585N	4.5	8.5	4.5
SCWE 4510	SWHE 4510N	4.5	10	4.5
SCWE 4511	SWHE 4511N	4.5	11.5	4.5
SCWE 4513	SWHE 4513N	4.5	13	4.5
SCWE 4515	SWHE 4515N	4.5	15	4.5
SCW 5007	SWHE 5007N	5	7	5
SCW 5085	SWHE 5085N	5	8.5	5
SCW 5010	SWHE 5010N	5	10	5
SCW 5011	SWHE 5011N	5	11.5	5
SCW 5013	SWHE 5013N	5	13	5
SCW 5015	SWHE 5015N	5	15	5

CICATRIZADOR DE TITANIO

CÓD.	DIÁM. (mm)	ALT. (mm)
TI 3600	**3.6**	**1**
TI 3602	**3.6**	**2**
CIHE 3602	**4.0**	**2**
CIHE 3604	**4.0**	**4**
CIHE 3606	**4.0**	**6**
CI 4102	4.1	2
CI 4104	4.1	4
CI 3602	**5**	**2**
CI 4152	5	2
CI 3604	**5**	**4**
CI 4154	5	4
CI 3606	**5**	**6**
CI 4156	5	6
CI 4158	5	8
CI 5052	5.5	2
CI 5054	5.5	4
CI 5056	5.5	6
CI 5058	5.5	8

10 N.cm

CICATRIZADORES DE PEEK

CÓD.	DIÁM. PLAT. (mm)	DIÁM. PERFIL (mm)	ALT. (mm)
CPHE 3505	**3.5**	**5**	**6**
CPHE 3508	**3.5**	**8**	**6**
CPHE 4108	4.1	8	6
CPHE 5008	5.0	8	6

TRANSFER DE CUBETA ABIERTA

CÓD.	PLAT. (mm)
TMAHE 36	**3.6**
TMAI 3605	**3.6**
TMAI 4105	4.1
TMAI 5005	5.0

TRANSFER DE CUBETA CERRADA

CÓD.	PLAT. (mm)
TMFHE 36	**3.6**
TMFI 3605	**3.6**
TMFI 4105	4.1
TMFI 5005	5.0

ANÁLOGO

CÓD.
ANHE 3600
AN 4100
AN 5000

20 N.cm

CILINDRO PROVISIONAL DE TITANIO

CÓD.	PLAT. (mm)
CPTHE 360-H	**3.6**
CPTHE 366-H	**3.6**
CPT 360-H	**3.6**
CPT 366-H	**3.6**
CPT 400-H	4.1
CPT 406-H	4.1
CPT 500-H	5.0
CPT 506-H	5.0

32 N.cm

PILAR CEMENTADO ANGULADO 17°

CÓD.	PLAT. (mm)	ALT. (mm)
AIA 3651-Q	3.6	1.0
AIA 3652-Q	3.6	2.0
AIA 3653-Q	3.6	3.0
AIA 3654-Q	3.6	4.0
AIA 4151-Q	4.1	1.0
AIA 4152-Q	4.1	2.0
AIA 4154-Q	4.1	4.0
AIA 5052-Q	5.0	2.0
AIA 5054-Q	5.0	4.0

32 N.cm

PILAR CEMENTADO RECTO

CÓD.	PLAT. (mm)	ALT. (mm)
AI 3651-Q	**3.6**	**1.0**
AI 3652-Q	**3.6**	**2.0**
AI 3653-Q	**3.6**	**3.0**
AI 3654-Q	**3.6**	**4.0**
AI 4151-Q	4.1	1.0
AI 4152-Q	4.1	2.0
AI 4153-Q	4.1	3.0
AI 4154-Q	4.1	4.0
AI 5051-Q	5.0	1.0
AI 5052-Q	5.0	2.0
AI 5053-Q	5.0	3.0
AI 5054-Q	5.0	4.0

32 N.cm

PILAR EUCLA CRCO

CÓD.
EUCLAHE 360-Q
EUCLAHE 366-Q
EUCLA 360-Q
EUCLA 366-Q
EUCLA 400-Q
EUCLA 406-Q
EUCLA 500-Q
EUCLA 506-Q

32 N.cm

PILAR UCLA PLÁSTICO

CÓD.
UCLAHE 360-Q
UCLAHE 366-Q
UCLA 360-Q
UCLA 366-Q
UCLA 400-Q
UCLA 406-Q
UCLA 500-Q
UCLA 506-Q

HEXÁGONO EXTERNO

TORNILLO DE LABORATORIO

CÓD.
PLPA 1
PTMA 22-1

Rosca de 2.0mm

32 N.cm

TORNILLO DE RETENCIÓN

CÓD.	
PTQ 2008	Titanio ■
PT 2008	**Titanio** ⬢

Rosca de 2.0mm

PROTECTOR DE PULIDO

CÓD.
PPI 41
PPI 4100

⬢ *Tornillo hexagonal

*Componente antirrotacional

■ *Tornillo cuadrado

*Tornillo de pilar

*Verifique la disponibilidad de este producto en su región.

*Para implantes HE de Ø 3.5 considere los componentes en negrita.

SECUENCIA PROTÉSICA HE

PILAR UNIVERSAL

Prótesis unitaria cementada

HEXÁGONO EXTERNO

IMPLANTE

CÓD. SW	CÓD. SW PLUS	DIÁM. (mm)	ALT. (mm)	PLAT. (mm)
SWHE 3585	SWHE 3585N	3.5	8.5	3.6
SWHE 3510	SWHE 3510N	3.5	10	3.6
SWHE 3511	SWHE 3511N	3.5	11.5	3.6
SWHE 3513	SWHE 3713N	3.5	13	3.6
SWHE 3515	SWHE 3715N	3.5	15	3.6

CICATRIZADOR DE TITANIO

CÓD.	DIÁM. (mm)	ALT. (mm)
CIHE 3602	4.0	2
CIHE 3604	4.0	4
CIHE 3606	4.0	6

10 N.cm

CICATRIZADORES DE PEEK

CÓD.	DIÁM. PLAT. (mm)	DIÁM. PERFIL (mm)	ALT. (mm)
CPHE 3505	3.5	5	6
CPHE 3508	3.5	8	6

20 N.cm

PILAR UNIVERSAL

CÓD. RETO	DIÁM. (mm)	ALT. TRANSMUCOSO (mm)	ALT. DE CEMENTACIÓN (mm)
AIUNHE 334002	3.3	2	4
AIUNHE 334003	3.3	3	4
AIUNHE 334004	3.3	4	4
AIUNHE 336002	3.3	2	6
AIUNHE 336003	3.3	3	6
AIUNHE 336004	3.3	4	6

TRANSFER EN POLIACETAL

CÓD.	DIÁM. (mm)	ALT. (mm)
TSIT 3340	3.3	4
TSIT 3360	3.3	6

ANÁLOGO

CÓD.	DIÁM. (mm)	ALT. (mm)
ASIT 3340	3.3	4
ASIT 3360	3.3	6

CILINDRO PROVISIONAL EN ACRÍLICO

CÓD.	DIÁM. (mm)	ALT. (mm)
CPSIT 3340	3.3	4
CPSIT 3360	3.3	6

CILINDRO CALCINABLE EN POLIACETAL

CÓD.	DIÁM. (mm)	ALT. (mm)
CCSIT 3340	3.3	4
CCSIT 3360	3.3	6

*Tornillo hexagonal

*Componente antirrotacional

*Tornillo cuadrado

*Tornillo de pilar

*Componente rotacional

*Verifique la disponibilidad de este producto en su región.

SECUENCIA PROTÉSICA HE

MINI PILAR - INTERMEDIÁRIO PROTÉSICO ATORNILLADO

Prótesis parciales o totales atornilladas

IMPLANTE

CÓD. SW	CÓD. SW PLUS	DIÁM. (mm)	ALT. (mm)	PLAT. (mm)
SWHE 3585	SWHE 3585N	3.5	8.5	3.6
SWHE 3510	SWHE 3510N	3.5	10	3.6
SWHE 3511	SWHE 3511N	3.5	11.5	3.6
SWHE 3513	SWHE 3513N	3.5	13	3.6
SWHE 3515	SWHE 3515N	3.5	15	3.6
SCW 3707	SWHE 3707N	3.75	7	4.1
SCW 3785	SWHE 3785N	3.75	8.5	4.1
SCW 3710	SWHE 3710N	3.75	10	4.1
SCW 3711	SWHE 3711N	3.75	11.5	4.1
SCW 3713	SWHE 3713N	3.75	13	4.1
SCW 3715	SWHE 3715N	3.75	15	4.1
SCWE 4585	SWHE 4585N	4.5	8.5	4.5
SCWE 4510	SWHE 4510N	4.5	10	4.5
SCWE 4511	SWHE 4511N	4.5	11.5	4.5
SCWE 4513	SWHE 4513N	4.5	13	4.5
SCWE 4515	SWHE 4515N	4.5	15	4.5
SCW 5007	SWHE 5007N	5	7	5
SCW 5085	SWHE 5085N	5	8.5	5
SCW 5010	SWHE 5010N	5	10	5
SCW 5011	SWHE 5011N	5	11.5	5
SCW 5013	SWHE 5013N	5	13	5
SCW 5015	SWHE 5015N	5	15	5

*Verifique la disponibilidad de este producto en su región.

*Para implantes HE de Ø 3.5 considere los componentes en negrita.

20 N.cm

MINI PILAR RECTO

CÓD.	PLAT. (mm)	ALT. (mm)	DIÁM. (mm)
MA 3601	**3.6**	**1**	**4.8**
MA 3602	**3.6**	**2**	**4.8**
MA 3603	**3.6**	**3**	**4.8**
MA 3604	**3.6**	**4**	**4.8**
MA 4101	4.1	1	4.8
MA 4102	4.1	2	4.8
MA 4103	4.1	3	4.8
MA 4104	4.1	4	4.8
MA 5001	5	1	4.8
MA 5002	5	2	4.8
MA 5003	5	3	4.8
MA 5004	5	4	4.8

20 N.cm

MINI PILAR ANGULADO 17°

CÓD.	PLAT. (mm)	ALT. (mm)	DIÁM. (mm)
MAA 3602	**3.6**	**2**	**4.8**
MAA 3604	**3.6**	**4**	**4.8**
MAA 4102	4.1	2	4.8
MAA 4103	4.1	3	4.8

20 N.cm

MINI PILAR ANGULADO 30°

CÓD.	PLAT. (mm)	ALT. (mm)	DIÁM. (mm)
MAA 3632	**3.6**	**2**	**4.8**
MAA 3634	**3.6**	**4**	**4.8**
MAA 4132	4.1	2	4.8
MAA 4134	4.1	4	4.8

20 N.cm

MICRO MINI PILAR

CÓD.	PLAT. (mm)	ALT. (mm)	DIÁM. (mm)
MMAHE 3502	**3.6**	**2**	**3.5**
MMAHE 3503	**3.6**	**3**	**3.5**
MMAHE 3504	**3.6**	**4**	**3.5**

COMPATIBLE CON LA LÍNEA

TRANSFER DE CUBETA ABIERTA

CÓD.

TMAM 4800

PROTECTOR DE PILAR

CÓD.

PMA 4855

Perfil de 5,0 mm

TRANSFER DE CUBETA CERRADA

CÓD.

TMFM 4800

PROTECTOR DE PILAR

CÓD.

PMM 33

TRANSFER DE CUBETA ABIERTA

CÓD.

TMM 33

ANÁLOGO

CÓD.

ANMA 4800

10 N.cm

CILINDRO PROVISIONAL DE TITANIO

CÓD.

PTM 4800-2	Para mini pilar angulado
PTM 4800-3	Para mini pilar recto

10 N.cm

CILINDRO CALCINABLE Y CRCO

CÓD.

CPM 4800-2	Plástico/ Para mini pilar angulado
CPM 4800-3	Plástico/Para mini pilar recto
CLEM 4800-2	Cromo Cobalto Para mini pilar angulado
CLEM 4800-3	Cromo Cobalto Para mini pilar recto

PROTECTOR DE PULIDO

CÓD.

PPM 01

TORNILLO DE LABORATORIO

CÓD.	DIÁM (mm)
PL 1405 corto	1,4
PTMA 13-1 largo	1,4

10 N.cm

TORNILLO DE RETENCIÓN

CÓD.	ALT. (mm)	
PRH 20	2	Para MA angulado
PRH 30	3	Para MA recto

10 N.cm

CILINDRO PROVISIONAL DE TITANIO

CÓD.

CPMT 33

10 N.cm

CILINDRO CALCINABLE Y CRCO

CÓD.

CPMC 33	
CPMM 33	Cromo Cobalto

ANÁLOGO

CÓD.

ANMM 33

TORNILLO DE LABORATORIO

CÓD.

PTMMA 14

10 N.cm

TORNILLO DE RETENCIÓN

CÓD.

PRH 3035

PROTECTOR DE PULIDO

CÓD.

PPMM 33

HEXÁGONO EXTERNO

*Tornillo hexagonal
*Componente antirrotacional
*Tornillo cuadrado
*Tornillo de pilar

SECUENCIA PROTÉSICA HE

PILAR CÓNICO

Prótesis unitaria o múltiple atornillada

COMPATIBLE CON LA LÍNEA

20 N.cm

IMPLANTE

CÓD. SW	CÓD. SW PLUS	DIÁM. (mm)	ALT. (mm)	PLAT. (mm)
SWHE 3585	SWHE 3585N	3.5	8.5	3.6
SWHE 3510	SWHE 3510N	3.5	10	3.6
SWHE 3511	SWHE 3511N	3.5	11.5	3.6
SWHE 3513	SWHE 3513N	3.5	13	3.6
SWHE 3515	SWHE 3515N	3.5	15	3.6
SCW 3707	SWHE 3707N	3.75	7	4.1
SCW 3785	SWHE 3785N	3.75	8.5	4.1
SCW 3710	SWHE 3710N	3.75	10	4.1
SCW 3711	SWHE 3711N	3.75	11.5	4.1
SCW 3713	SWHE 3713N	3.75	13	4.1
SCW 3715	SWHE 3715N	3.75	15	4.1
SCWE 4585	SWHE 4585N	4.5	8.5	4.5
SCWE 4510	SWHE 4510N	4.5	10	4.5
SCWE 4511	SWHE 4511N	4.5	11.5	4.5
SCWE 4513	SWHE 4513N	4.5	13	4.5
SCWE 4515	SWHE 4515N	4.5	15	4.5
SCW 5007	SWHE 5007N	5	7	5
SCW 5085	SWHE 5085N	5	8.5	5
SCW 5010	SWHE 5010N	5	10	5
SCW 5011	SWHE 5011N	5	11.5	5
SCW 5013	SWHE 5013N	5	13	5
SCW 5015	SWHE 5015N	5	15	5

PILAR CÓNICO HE

CÓD.	PLAT. (mm)	ALT. (mm)	DIÁM. (mm)
AC 3601	3.6	1	4.8
AC 3602	3.6	2	4.8
AC 3603	3.6	3	4.8
AC 3604	3.6	4	4.8
AC 4101	4.1	1	4.8
AC 4102	4.1	2	4.8
AC 4103	4.1	3	4.8
AC 4104	4.1	4	4.8
AC 5001	5	1	4.8
AC 5002	5	2	4.8
AC 5003	5	3	4.8
AC 5004	5	4	4.8

PROTECTOR DE PILAR

CÓD.
PA 4855
Perfil de 5.0 mm

TRANSFER DE CUBETA ABIERTA

CÓD.
TMAA 4800
TMAA 4806

TRANSFER DE CUBETA CERRADA

CÓD.
TMFA 4800
TMFA 4806

ANÁLOGO

CÓD.
ANAC

10 N.cm

CILINDRO PROVISIONAL DE TITANIO

CÓD.
PTA 4800-3
PTA 4806-3

10 N.cm

CILINDRO CALCINABLE Y CrCo

CÓD.	
CPAC 00-3	Plástico
CALE 00-3	Cromo-cobalto
CPAC 06-3	Plástico
CALE 06-3	Cromo-cobalto

PROTECTOR DE PULIDO

CÓD.
PPAC 01

HEXÁGONO EXTERNO

TORNILLO DE LABORATORIO

CÓD.	DIÁM. (mm)
PL 1405 Corto	1.4
PTMA 13-1 Largo	1.4

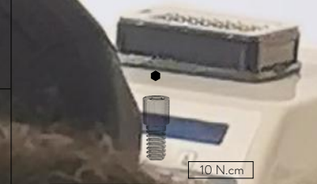

10 N.cm

TORNILLO DE RETENCIÓN

CÓD.	ALT. (mm)
PRH 30	3

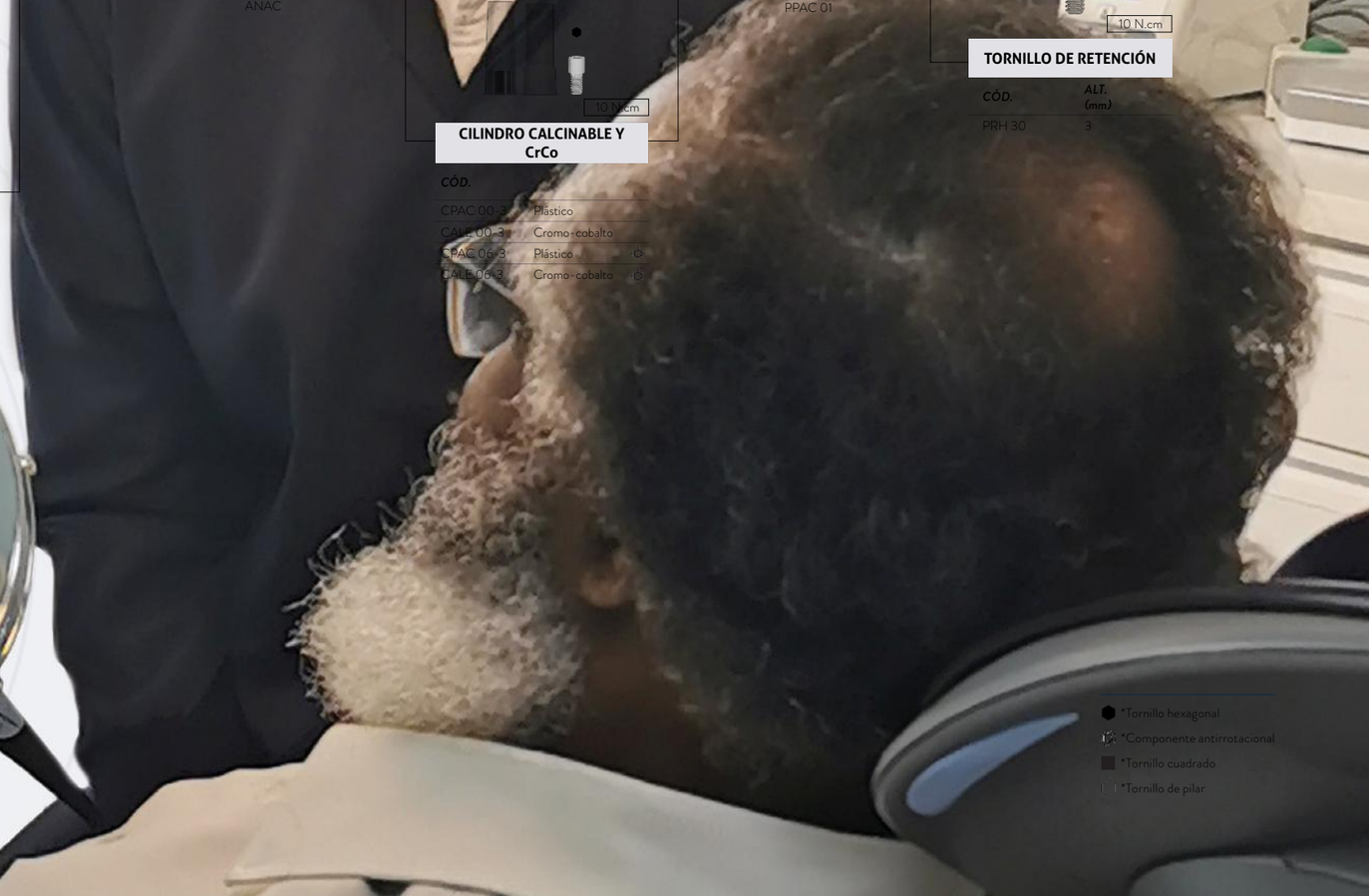

- *Tornillo hexagonal
- *Componente antirrotacional
- *Tornillo cuadrado
- *Tornillo de pilar

*Verifique la disponibilidad de este producto en su región.

SECUENCIA PROTÉSICA HE

SOBREDENTADURA BARRA-CLIP

COMPATIBLE CON LA LÍNEA

HEXÁGONO EXTERNO

IMPLANTE

CÓD. SW	CÓD. SW PLUS	DIÁM. (mm)	ALT. (mm)	PLAT. (mm)
SWHE 3585	SWHE 3585N	3.5	8.5	3.6
SWHE 3510	SWHE 3510N	3.5	10	3.6
SWHE 3511	SWHE 3511N	3.5	11.5	3.6
SWHE 3513	SWHE 3513N	3.5	13	3.6
SWHE 3515	SWHE 3515N	3.5	15	3.6
SCW 3707	SWHE 3707N	3.75	7	4.1
SCW 3785	SWHE 3785N	3.75	8.5	4.1
SCW 3710	SWHE 3710N	3.75	10	4.1
SCW 3711	SWHE 3711N	3.75	11.5	4.1
SCW 3713	SWHE 3713N	3.75	13	4.1
SCW 3715	SWHE 3715N	3.75	15	4.1
SCWE 4585	SWHE 4585N	4.5	8.5	4.5
SCWE 4510	SWHE 4510N	4.5	10	4.5
SCWE 4511	SWHE 4511N	4.5	11.5	4.5
SCWE 4513	SWHE 4513N	4.5	13	4.5
SCWE 4515	SWHE 4515N	4.5	15	4.5
SCW 5007	SWHE 5007N	5	7	5
SCW 5085	SWHE 5085N	5	8.5	5
SCW 5010	SWHE 5010N	5	10	5
SCW 5011	SWHE 5011N	5	11.5	5
SCW 5013	SWHE 5013N	5	13	5
SCW 5015	SWHE 5015N	5	15	5

CICATRIZADOR DE TITANIO

CÓD.	DIÁM. (mm)	ALT. (mm)
CIHE 3602	**4.0**	**2**
CIHE 3604	**4.0**	**4**
CIHE 3606	**4.0**	**6**
CI 4102	4.1	2
CI 3604	5	4
CI 4154	5	4
CI 3606	**5**	**6**
CI 4156	5	6
CI 4158	5	8
CI 5052	5.5	2
CI 5054	5.5	4
CI 5056	5.5	6
CI 5058	5.5	8
CI 3602	**5**	**2**
CI 4104	4.1	4
CI 4152	5	2

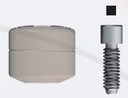

10 N.cm

CICATRIZADORES DE PEEK

CÓD.	DIÁM. PLAT. (mm)	DIÁM. PERFIL (mm)	ALT. (mm)
CPHE 3505	**3.5**	**5**	**6**
CPHE 3508	**3.5**	**8**	**6**
CPHE 4108	4.1	8	6
CPHE 5008	5.0	8	6

TRANSFER DE CUBETA ABIERTA

CÓD.	PLAT. (mm)
TMAHE 36	**3.6**
TMAI 3605	**3.6**
TMAI 4105	4.1
TMAI 5005	5.0

TRANSFER DE CUBETA CERRADA

CÓD.	PLAT. (mm)
TMFHE 36	**3.6**
TMFI 3605	**3.6**
TMFI 4105	4.1
TMFI 5005	5.0

ANÁLOGO

CÓD.
ANHE 3600
AN 4100
AN 5000

32 N.cm

PILAR EUCLA CRCO

CÓD.	
EUCLAHE 360-Q	
EUCLAHE 366-Q	
EUCLA 360-Q	
EUCLA 366-Q	
EUCLA 400-Q	
EUCLA 406-Q	
EUCLA 500-Q	
EUCLA 506-Q	

32 N.cm

PILAR UCLA PLÁSTICO

CÓD.	
UCLAHE 360-Q	
UCLAHE 366-Q	
UCLA 360-Q	
UCLA 366-Q	
UCLA 400-Q	
UCLA 406-Q	
UCLA 500-Q	
UCLA 506-Q	

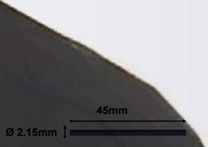

BARRA DE SOBREDENTADURA

CÓD.
FO 01
Poliacetal

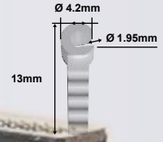

CLIP DE POLIACETAL

CÓD.
CLIPP

*Tornillo hexagonal
*Componente antirrotacional
*Tornillo cuadrado
*Tornillo de pilar

*Verifique la disponibilidad de este producto en su región.

*Para implantes HE de Ø 3.5 considere los componentes en negrita.

SECUENCIA PROTÉSICA HE

SOBREDENTADURA BARRA-CLIP + MINI PILAR

COMPATIBLE CON LA LÍNEA

La mejor posibilidad de Plataforma Switching HE

3.6 FIT

HEXÁGONO EXTERNO

IMPLANTE

CÓD. SW	CÓD. SW PLUS	DIÁM. (mm)	ALT. (mm)	PLAT. (mm)
SWHE 3585	SWHE 3585N	3.5	8.5	3.6
SWHE 3510	SWHE 3510N	3.5	10	3.6
SWHE 3511	SWHE 3511N	3.5	11.5	3.6
SWHE 3513	SWHE 3513N	3.5	13	3.6
SWHE 3515	SWHE 3515N	3.5	15	3.6
SCW 3707	SWHE 3707N	3.75	7	4.1
SCW 3785	SWHE 3785N	3.75	8.5	4.1
SCW 3710	SWHE 3710N	3.75	10	4.1
SCW 3711	SWHE 3711N	3.75	11.5	4.1
SCW 3713	SWHE 3713N	3.75	13	4.1
SCW 3715	SWHE 3715N	3.75	15	4.1
SCWE 4585	SWHE 4585N	4.5	8.5	4.5
SCWE 4510	SWHE 4510N	4.5	10	4.5
SCWE 4511	SWHE 4511N	4.5	11.5	4.5
SCWE 4513	SWHE 4513N	4.5	13	4.5
SCWE 4515	SWHE 4515N	4.5	15	4.5
SCW 5007	SWHE 5007N	5	7	5
SCW 5085	SWHE 5085N	5	8.5	5
SCW 5010	SWHE 5010N	5	10	5
SCW 5011	SWHE 5011N	5	11.5	5
SCW 5013	SWHE 5013N	5	13	5
SCW 5015	SWHE 5015N	5	15	5

20 N.cm

MINI PILAR RECTO HE

CÓD.	PLAT. (mm)	ALT. (mm)	DIÁM. (mm)
MA 3601	**3.6**	**1**	**4.8**
MA 3602	**3.6**	**2**	**4.8**
MA 3603	**3.6**	**3**	**4.8**
MA 3604	**3.6**	**4**	**4.8**
MA 4101	4.1	1	4.8
MA 4102	4.1	2	4.8
MA 4103	4.1	3	4.8
MA 4104	4.1	4	4.8
MA 5001	5	1	4.8
MA 5002	5	2	4.8
MA 5003	5	3	4.8
MA 5004	5	4	4.8

20 N.cm

MINI PILAR ANGULADO 17° HE

CÓD.	PLAT. (mm)	ALT. (mm)	DIÁM. (mm)
MAA 3602	**3.6**	**2**	**4.8**
MAA 3604	**3.6**	**4**	**4.8**
MAA 4102	4.1	2	4.8
MAA 4103	4.1	3	4.8

20 N.cm

MINI PILAR ANGULADO 30° HE

CÓD.	PLAT. (mm)	ALT. (mm)	DIÁM. (mm)
MAA 3632	**3.6**	**2**	**4.8**
MAA 3634	**3.6**	**4**	**4.8**
MAA 4132	4.1	2	4.8
MAA 4134	4.1	4	4.8

PROTECTOR DE PILAR

CÓD.
PMA 4855

TRANSFER DE CUBETA ABIERTA

CÓD.
TMAM 4800

TRANSFER DE CUBETA CERRADA

CÓD.
TMFM 4800

ANÁLOGO

CÓD.
ANMA 4800

10 N.cm

CILINDRO CALCINABLE Y CRCO

CÓD.	
CLEM 4800-2	Mini pilar angulado
CLEM 4800-3	Mini pilar recto

10 N.cm

CILINDRO CALCINABLE

CÓD.	
CPM 4800-2	Mini pilar angulado
CPM 4800-3	Mini pilar recto

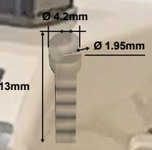

BARRA DE SOBREDENTADURA

CÓD.
FO 01
Poliacetal

CLIP DE POLIACETAL

CÓD.
CLIPP

*Tornillo hexagonal
*Componente antirrotacional
*Tornillo cuadrado
*Tornillo de pilar

*Verifique la disponibilidad de este producto en su región.

*Para implantes HE de Ø 3.5 considere los componentes en negrita.

Strong SW

HEXÁGONO INTERNO

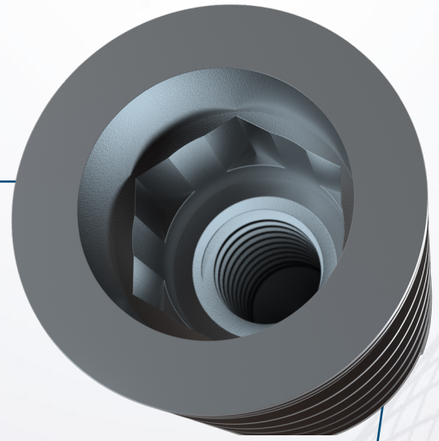

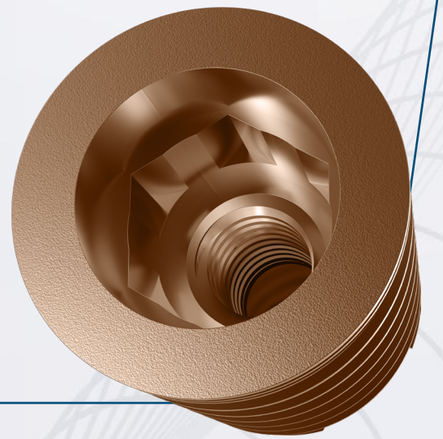

- Indicado para rehabilitación con carga inmediata o tardía y para implantes unitarios o múltiples.
- Indicado para todos los tipos de hueso, incluyendo post extracción.
- 3 opciones de llave para instalación (contra-ángulo, torquimetro , llave digital).

INDICACIONES DE USO CLÍNICO:

- 3.8 – Centrales, laterales, caninos y premolares
- 4.5 – Premolares y Molares
- 5.0 – Molares

- **Instalación al nivel óseo.**
- Rotación de las fresas iniciales: 1.500 rpm.
- Rotación de las fresas: 3.5 a 5.0 mm: 800 rpm.
- Rotación de los machos de rosca: 25 rpm*.
- Rotación de inserción: 20 a 40 rpm.
- Carga inmediata: torque recomendado de 45 a 80 N.cm**.
- Carga tardía: hasta 45 Ncm.

*En huesos tipo I y II el uso del macho de rosca es opcional, porque es de un implante compresivo. Sin embargo, siempre se debe respetar el torque máximo.

** Contraindicado en pacientes con problemas sistémicos o locales, y a criterio del profesional.

SECUENCIA DE FRESADO

PLAT. (mm)	DIÁM. (mm)	FRLD 2020 Ø 2.0	FHD 2015 Ø 2.0	FRWD 35 Ø 3.05	FRWD 38 Ø 3.3	FCWD 41 Ø 4.1	FRWD 45 Ø 4.0	FRWD 50 Ø 4.25	CMRIW 35 Ø 3.5	CMRIW 37 Ø 3.75	CMRIW 38 Ø 3.8	CMRIW 45 Ø 4.5	CMRIW 50 Ø 5.0
3.8	3.8	●	●	●	●						●		
4.5	4.5	●	●	●	●		●					●	
5	5	●	●	●	●		●	●					●

Strong SW

Strong SW Plus

● En huesos tipo I y II el uso del macho de rosca es opcional, porque es de un implante compresivo. Sin embargo, siempre se debe respetar el torque máximo.

INFORMACIONES TÉCNICAS

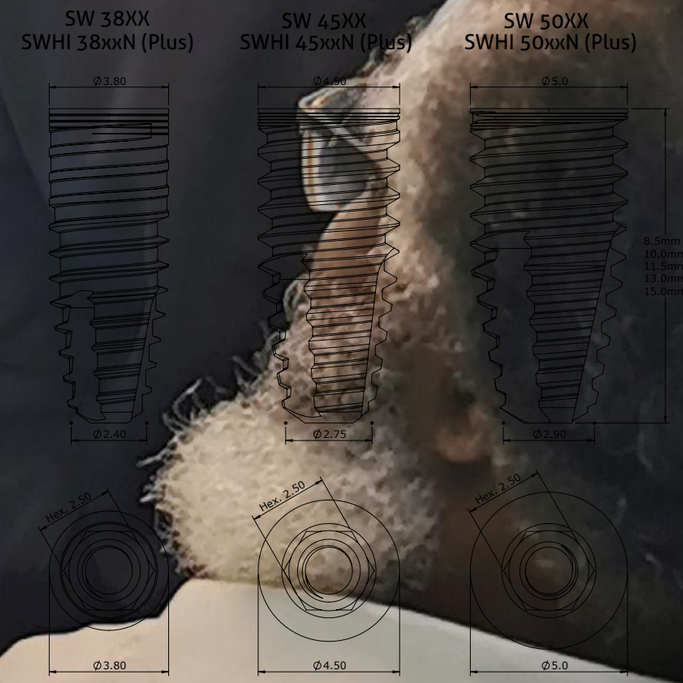

HI	
DIÁMETRO IMPLANTE	DIÁMETRO COMPONENTE
Ø 3.8	Ø 3.8
Ø 4.5	Ø 3.8 / Ø 4.5
Ø 5.0	Ø 4.5

SECUENCIA PROTÉSICA HI

SECUENCIA DIRECTA SOBRE EL IMPLANTE

Unitario

IMPLANTE

CÓD. SW	CÓD. SW PLUS	DIÁM. (mm)	ALT. (mm)
SW 3885	SWHI 3885N	3.8	8.5
SW 3810	SWHI 3810N	3.8	10
SW 3811	SWHI 3811N	3.8	11.5
SW 3813	SWHI 3813N	3.8	13
SW 3815	SWHI 3815N	3.8	15
SW 4585	SWHI 4585N	4.5	8.5
SW 4510	SWHI 4510N	4.5	10
SW 4511	SWHI 4511N	4.5	11.5
SW 4513	SWHI 4513N	4.5	13
SW 4515	SWHI 4515N	4.5	15
SW 5085	SWHI 5085N	5	8.5
SW 5010	SWHI 5010N	5	10
SW 5011	SWHI 5011N	5	11.5
SW 5013	SWHI 5013N	5	13
SW 5015	SWHI 5015N	5	15

CICATRIZADOR

CÓD.	DIÁM. (mm)	ALT. (mm)
CIS 3842	4.0	2.0
CIS 3844	4.0	4.0
CIS 3846	4.0	6.0
CIS 4552	5.0	2.0
CIS 4554	5.0	4.0
CIS 4556	5.0	6.0

10 N.cm

CICATRIZADOR DE PEEK

CÓD.	DIÁM. PLAT (mm)	DIÁM. PERFIL (mm)	ALT. (mm)
CPHI 3805	3.8	5	6
CPHI 3808	3.8	8	6
CPHI 4508	4.5	8	6

TRANSFER DE CUBETA ABIERTA

CÓD.	DIÁM. (mm)
TIHIS 38	3.8
TMAIS 45	4.5

TRANSFER DE CUBETA CERRADA

CÓD.	DIÁM. (mm)
TMFIS 38	3.8
TMFIS 45	4.5

ANÁLOGO

CÓD.
ANS 3800
ANS 4500

20 N.cm

CILINDRO PROVISIONAL DE TITANIO

CÓD.	PLAT. (mm)
CPTS 386-Q	3.8
CPTS 456-Q	4.5

20 N.cm

PILAR ANGULADO CEMENTADO 17°

CÓD.	PLAT. (mm)	ALT. (mm)
AIAS 3842-Q	3.8	2.0
AIAS 3844-Q	3.8	4.0
AIAS 4562-Q	4.5	2.0
AIAS 4564-Q	4.5	4.0

20 N.cm

PILAR CEMENTADO RECTO

CÓD.	PLAT. (mm)	ALT. (mm)
AIS 3801-Q	3.8	1.0
AIS 3802-Q	3.8	2.0
AIS 3803-Q	3.8	3.0
AIS 3804-Q	3.8	4.0
AIS 4501-Q	4.5	1.0
AIS 4502-Q	4.5	2.0
AIS 4503-Q	4.5	3.0
AIS 4504-Q	4.5	4.0

20 N.cm

PILAR EUCLA CRCO

CÓD.
EUCLAS 386 - Q
EUCLAS 456 - Q

20 N.cm

PILAR UCLA PLÁSTICO

CÓD.
UCLAS 386-Q
UCLAS 380-Q
UCLAS 456-Q
UCLAS 450-Q

TORNILLO DE LABORATORIO

CÓD.
PLHIS 1
PTMAS 24.1

Rosca de 1.8 mm

20 N.cm

TORNILLO DE RETENCIÓN

CÓD.		
PTQH 18	Titanio	■

Rosca de 1.8 mm

HEXÁGONO INTERNO

⬢ *Tornillo hexagonal

◌ *Componente antirrotacional

■ *Tornillo cuadrado

▯ *Tornillo de pilar

*Verifique la disponibilidad de este producto en su región.

SECUENCIA PROTÉSICA HI

MINI PILAR

Protesis múltiple atornillada

IMPLANTE

CÓD. SW	CÓD. SW PLUS	DIÁM. (mm)	ALT. (mm)
SW 3885	SWHI 3885N	3.8	8.5
SW 3810	SWHI 3810N	3.8	10
SW 3811	SWHI 3811N	3.8	11.5
SW 3813	SWHI 3813N	3.8	13
SW 3815	SWHI 3815N	3.8	15
SW 4585	SWHI 4585N	4.5	8.5
SW 4510	SWHI 4510N	4.5	10
SW 4511	SWHI 4511N	4.5	11.5
SW 4513	SWHI 4513N	4.5	13
SW 4515	SWHI 4515N	4.5	15
SW 5085	SWHI 5085N	5	8.5
SW 5010	SWHI 5010N	5	10
SW 5011	SWHI 5011N	5	11.5
SW 5013	SWHI 5013N	5	13
SW 5015	SWHI 5015N	5	15

20 N.cm

MINI PILAR

CÓD.	PLAT. (mm)	ALT. (mm)	DIÁM. (mm)
MAS 3801	3.8	1	4.8
MAS 3802	3.8	2	4.8
MAS 3803	3.8	3	4.8
MAS 3804	3.8	4	4.8
MAS 4501	4.5	1	4.8
MAS 4502	4.5	2	4.8
MAS 4503	4.5	3	4.8
MAS 4504	4.5	4	4.8

PROTECTOR DE PILAR

CÓD.

PMA 4855

Perfil de 5.0 mm

TRANSFER DE CUBETA ABIERTA

CÓD.

TMAM 4800

TRANSFER DE CUBETA CERRADA

CÓD.

TMFM 4800

ANÁLOGO

CÓD.

ANMA 4800

10 N.cm

CILINDRO PROVISIONAL DE TITANIO

CÓD.	
PTM 4800-3	
PTMS 4800-3	Indicado para soldadura por láser

10 N.cm

CILINDRO CALCINABLE Y CrCo

CÓD.	
CPM 4800-3	Plástico
CLEM 4800-3	Croma-cobalto

PROTECTOR DE PULIDO

CÓD.

PPM 01

TORNILLO DE LABORATORIO

CÓD.	DIÁM. (mm)
PL 1405 Corto	1.4
PTMA 13-1 Largo	1.4

10 N.cm

TORNILLO DE RETENCIÓN

CÓD.	ALT. (mm)
PRH 30	3

HEXÁGONO INTERNO

*Tornillo hexagonal

*Componente antirrotacional

*Tornillo cuadrado

*Tornillo de pilar

*Verifique la disponibilidad de este producto en su región.

SECUENCIA PROTÉSICA HI

PILAR CÓNICO

Protesis unitaria o múltiple atornillada.

IMPLANTE

CÓD. SW	CÓD. SW PLUS	DIÁM. (mm)	ALT. (mm)
SW 3885	SWHI 3885N	3.8	8.5
SW 3810	SWHI 3810N	3.8	10
SW 3811	SWHI 3811N	3.8	11.5
SW 3813	SWHI 3813N	3.8	13
SW 3815	SWHI 3815N	3.8	15
SW 4585	SWHI 4585N	4.5	8.5
SW 4510	SWHI 4510N	4.5	10
SW 4511	SWHI 4511N	4.5	11.5
SW 4513	SWHI 4513N	4.5	13
SW 4515	SWHI 4515N	4.5	15
SW 5085	SWHI 5085N	5	8.5
SW 5010	SWHI 5010N	5	10
SW 5011	SWHI 5011N	5	11.5
SW 5013	SWHI 5013N	5	13
SW 5015	SWHI 5015N	5	15

20 N.cm

PILAR CÓNICO HI

CÓD.	PLAT. (mm)	ALT. (mm)	DIÁM. (mm)
ACS 3801	3.8	1	4.8
ACS 3802	3.8	2	4.8
ACS 3803	3.8	3	4.8
ACS 3804	3.8	4	4.8
ACS 4501	4.5	1	4.8
ACS 4502	4.5	2	4.8
ACS 4503	4.5	3	4.8
ACS 4504	4.5	4	4.8

PROTECTOR DE PILAR

CÓD.
PA 4855

Perfil de 5.0 mm

TRANSFER DE CUBETA ABIERTA

CÓD.	
TMAA 4800	
TMAA 4806	⬡

TRANSFER DE CUBETA CERRADA

CÓD.	
TMFA 4800	
TMFA 4806	⬡

ANÁLOGO

CÓD.
ANAC

10 N.cm

CILINDRO PROVISIONAL DE TITANIO

CÓD.	
PTA 4800-3	
PTA 4806-3	⬡

PROTECTOR DE PULIDO

CÓD.
PPAC 01

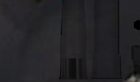

10 N.cm

CILINDRO CALCINABLE Y CrCo

CÓD.	
CPAC 00-3	Plástico
CALE 00-3	Cromo-cobalto
CPAC 06-3	Plástico ⬡
CALE 06-3	Cromo-cobalto ⬡

TORNILLO DE LABORATORIO

CÓD.	DIÁM. (mm)
PL 1405 Corto	1.4
PTMA 13-1 Largo	1.4

10 N.cm

TORNILLO DE RETENCIÓN

CÓD.	ALT. (mm)
PRH 30	3

HEXÁGONO INTERNO

⬢ *Tornillo hexagonal
⬢ *Componente antirrotacional
■ *Tornillo cuadrado
■ *Tornillo de pilar

*Verifique la disponibilidad de este producto en su región.

SECUENCIA PROTÉSICA HI

SOBREDENTADURA BARRA-CLIP

IMPLANTE

CÓD. SW	CÓD. SW PLUS	DIÁM. (mm)	ALT. (mm)
SW 3885	SWHI 3885N	3.8	8.5
SW 3810	SWHI 3810N	3.8	10
SW 3811	SWHI 3811N	3.8	11.5
SW 3813	SWHI 3813N	3.8	13
SW 3815	SWHI 3815N	3.8	15
SW 4585	SWHI 4585N	4.5	8.5
SW 4510	SWHI 4510N	4.5	10
SW 4511	SWHI 4511N	4.5	11.5
SW 4513	SWHI 4513N	4.5	13
SW 4515	SWHI 4515N	4.5	15
SW 5085	SWHI 5085N	5	8.5
SW 5010	SWHI 5010N	5	10
SW 5011	SWHI 5011N	5	11.5
SW 5013	SWHI 5013N	5	13
SW 5015	SWHI 5015N	5	15

CICATRIZADOR DE TITANIO

CÓD.	ALT. (mm)	DIÁM. (mm)
CIS 3842	2.0	4.0
CIS 3844	4.0	4.0
CIS 3846	6.0	4.0
CIS 4552	2.0	5.0
CIS 4554	4.0	5.0
CIS 4556	6.0	5.0

CICATRIZADOR DE PEEK

CÓD.	DIÁM. PLAT. (mm)	DIÁM. PERFIL (mm)	ALT. (mm)
CPHI 3805	3.8	5	6
CPHI 3808	3.8	8	6
CPHI 4508	4.5	8	6

TRANSFER DE CUBETA ABIERTA

CÓD.	DIÁM. (mm)
TIHIS 38	3.8
TMAIS 45	4.5

TRANSFER DE CUBETA CERRADA

CÓD.	DIÁM. (mm)
TMFIS 38	3.8
TMFIS 45	4.5

ANÁLOGO

CÓD.
ANS 3800
ANS 4500

PILAR EUCLA CRCO

CÓD.
EUCLAS 386-Q
EUCLAS 456-Q

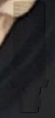

PILAR UCLA PLÁSTICO

CÓD.
UCLAS 386-Q
UCLAS 380-Q
UCLAS 456-Q
UCLAS 450-Q

BARRA DE SOBREDENTADURA

CÓD.
FO 01
Poliacetal

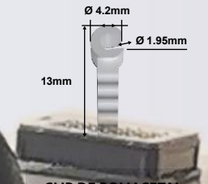

CLIP DE POLIACETAL

CÓD.
CLIPP

HEXÁGONO INTERNO

*Tornillo hexagonal
*Componente antirrotacional
*Tornillo cuadrado
*Tornillo de pilar

*Verifique la disponibilidad de este producto en su región.

SECUENCIA PROTÉSICA HI

SOBREDENTADURA BARRA-CLIP + MINI PILAR

IMPLANTE

CÓD. SW	CÓD. SW PLUS	DIÁM. (mm)	ALT. (mm)
SW 3885	SWHI 3885N	3.8	8.5
SW 3810	SWHI 3810N	3.8	10
SW 3811	SWHI 3811N	3.8	11.5
SW 3813	SWHI 3813N	3.8	13
SW 3815	SWHI 3815N	3.8	15
SW 4585	SWHI 4585N	4.5	8.5
SW 4510	SWHI 4510N	4.5	10
SW 4511	SWHI 4511N	4.5	11.5
SW 4513	SWHI 4513N	4.5	13
SW 4515	SWHI 4515N	4.5	15
SW 5085	SWHI 5085N	5	8.5
SW 5010	SWHI 5010N	5	10
SW 5011	SWHI 5011N	5	11.5
SW 5013	SWHI 5013N	5	13
SW 5015	SWHI 5015N	5	15

MINI PILAR

CÓD.	PLAT. (mm)	ALT.. (mm)	DIÁM. (mm)
MAS 3801	3.8	1	4.8
MAS 3802	3.8	2	4.8
MAS 3803	3.8	3	4.8
MAS 3804	3.8	4	4.8
MAS 4501	4.5	1	4.8
MAS 4502	4.5	2	4.8
MAS 4503	4.5	3	4.8
MAS 4504	4.5	4	4.8

PROTECTOR DE PILAR

CÓD.

PMA 4855

TRANSFER DE CUBETA ABIERTA

CÓD.

TMAM 4800

TRANSFER DE CUBETA CERRADA

CÓD.

TMFM 4800

ANÁLOGO

CÓD.

ANMA 4800

10 N.cm

CILINDRO CALCINABLE Y CRCO

CÓD.

CLEM 4800-2	Mini pilar angulado
CLEM 4800-3	Mini pilar recto

10 N.cm

CILINDRO CALCINABLE

CÓD.

CPM 4800-2	Mini pilar angulado
CPM 4800-3	Mini pilar recto

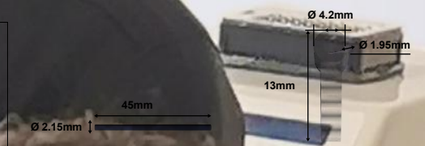

BARRA DE SOBREDENTADURA

CÓD.

CLIP DE POLIACETAL

CÓD.

HEXÁGONO INTERNO

*Tornillo hexagonal

*Componente antirrotacional

*Tornillo cuadrado

*Tornillo de pilar

*Verifique la disponibilidad de este producto en su región.

Strong SW
CONO MORSE 16º

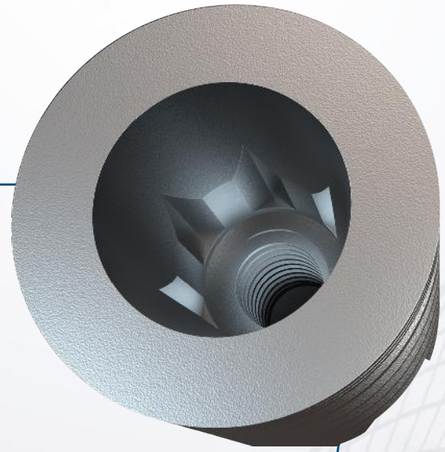

- Indicado para rehabilitación con carga inmediata o tardía y para implantes únicos o múltiples.
- También se recomienda para pequeños espacios mesiodistales (incisivos inferiores y laterales superiores).
- Indicado para todos los tipos de hueso, incluyendo post extracción.
- IImplantes unitarios o múltiples. Contra-ángulo, torquimetro y llave digital.
- 3 opciones de clave para instalación: (contra-ángulo, trinquete y llave digital).
- Para instalación al nivel óseo es necesario usar la tapa TIMC.

INDICACIONES DE USO CLÍNICO:

- 3.5 – Incisivos centrales y laterales
- 3.8 – Centrales y laterales superiores, caninos y premolares
- 4.5 – Premolares y Molares
- 5.0 – Molares

- **Instalación infraósea sugerida de 1.5 mm.**
- Ang. interna de 16º.
- Rotación de las fresas iniciales: 1.500 rpm.
- Rotación de las fresas: 3.5 a 5.0 mm: 800 rpm.
- Rotación de los machos de rosca: 25 rpm*.
- Rotación de inserción: 20 a 40 rpm.
- Carga inmediata: torque recomendado de 45 a 80 N.cm**.
- Carga tardía: hasta 45 Ncm.

* En huesos tipo I y II el uso del macho de rosca es opcional, porque es de un implante compresivo. Sin embargo, siempre se debe respetar el torque máximo.

** Contraindicado en pacientes con problemas sistémicos o locales y a criterio del profesional.

SECUENCIA DE FRESADO

PLAT. (mm)	DIÁM. (mm)	FRLD 2020 Ø 2.0	FHD 2015 Ø 2.0	FRWD 35 Ø 3.05	FRWD 38 Ø 3.3	FCWD 41 Ø 4.1	FRWD 45 Ø 4.0	FRWD 50 Ø 4.25	CMRIW 35 Ø 3.5	CMRIW 37 Ø 3.75	CMRIW 38 Ø 3.8	CMRIW 45 Ø 4.5	CMRIW 50 Ø 5.0
3.5	3.5	●	●	●					●				
3.8	3.8	●	●	●	●						●		
4.5	4.5	●	●	●	●		●					●	
5	5	●	●	●	●		●	●					●

● En huesos tipo I y II el uso del macho de rosca es opcional, porque es de un implante compresivo. Sin embargo, siempre se debe respetar el torque máximo.

INFORMACIONES TÉCNICAS

CM	
DIÁMETRO IMPLANTE	DIÁMETRO COMPONENTE
Ø 3.5	Ø 3.3 / Ø 3.5
Ø 3.8	Ø 3.3 / Ø 3.5
Ø 4.5	Ø 3.3 / Ø 3.5 / Ø 4.5
Ø 5.0	Ø 4.5

SECUENCIA PROTÉSICA CM 16º

SECUENCIA DIRECTA SOBRE EL IMPLANTE

Unitario

IMPLANTE

CÓD. SW	CÓD. SW PLUS	DIÁM. (mm)	ALT. (mm)
SWCM 3585	SWCM 3585N	3.5	8.5
SWCM 3510	SWCM 3510N	3.5	10
SWCM 3511	SWCM 3511N	3.5	11.5
SWCM 3513	SWCM 3513N	3.5	13
SWCM 3515	SWCM 3515N	3.5	15
SWCM 3885	SWCM 3885N	3.8	8.5
SWCM 3810	SWCM 3810N	3.8	10
SWCM 3811	SWCM 3811N	3.8	11.5
SWCM 3813	SWCM 3813N	3.8	13
SWCM 3815	SWCM 3815N	3.8	15
SWCM 4585	SWCM 4585N	4.5	8.5
SWCM 4510	SWCM 4510N	4.5	10
SWCM 4511	SWCM 4511N	4.5	11.5
SWCM 4513	SWCM 4513N	4.5	13
SWCM 4515	SWCM 4515N	4.5	15
SWCM 5085	SWCM 5085N	5	8.5
SWCM 5010	SWCM 5010N	5	10
SWCM 5011	SWCM 5011N	5	11.5
SWCM 5013	SWCM 5013N	5	13
SWCM 5015	SWCM 5015N	5	15

CICATRIZADOR DE TITANIO

CÓD.	DIÁM. (mm)	ALT. (mm)
CIM 3502C	3.5	2.0
CIM 3504C	3.5	4.0
CIM 3506C	3.5	6.0
CIM 4502C	4.5	2.0
CIM 4504C	4.5	4.0
CIM 4506C	4.5	6.0

CICATRIZADOR DE PEEK

CÓD.	DIÁM. PLAT. (mm)	DIÁM. PERFIL (mm)	ALT. (mm)
CPCM 0504	N/A	5	4
CPCM 0804	N/A	8	4
CPCM 0508	N/A	5	8
CPCM 0808	N/A	8	8

TRANSFER DE CUBETA ABIERTA

CÓD.	DIÁM. (mm)
TMAIM 35C	3.5
TMAIM 45C	4.5

TRANSFER DE CUBETA CERRADA

CÓD.	DIÁM. (mm)
TMFIM 35C	3.5
TMFIM 45C	4.5

ANÁLOGO

CÓD.
ANMP 3800

CILINDRO PROVISIONAL DE TITANIO

CÓD.	DIÁM. (mm)	ALT. (mm)
CPTM 3501 - H	3.5	1.0
CPTM 3502 - H	3.5	2.0
CPTM 3503 - H	3.5	3.0
CPTM 3504 - H	3.5	4.0
CPTM 4501 - H	4.5	1.0
CPTM 4502 - H	4.5	2.0
CPTM 4503 - H	4.5	3.0
CPTM 4504 - H	4.5	4.0

PILAR ANGULADO CEMENTADO 17°

CÓD.	DIÁM. (mm)	ALT. (mm)
AIAM 3501C-H	3.5	1.0
AIAM 3502C-H	3.5	2.0
AIAM 3503C-H	3.5	3.0
AIAM 3504C-H	3.5	4.0
AIAM 3505C-H	3.5	5.0
AIAM 4501C-H	4.5	1.0
AIAM 4502C-H	4.5	2.0
AIAM 4503C-H	4.5	3.0
AIAM 4504C-H	4.5	4.0
AIAM 4505C-H	4.5	5.0

PILAR CEMENTADO RECTO*

CÓD.	DIÁM. (mm)	ALT. (mm)
AIMP 3501C-H	3.5	1.0
AIMP 3502C-H	3.5	2.0
AIMP 3503C-H	3.5	3.0
AIMP 3504C-H	3.5	4.0
AIMP 3505C-H	3.5	5.0
AIMP 4501C-H	4.5	1.0
AIMP 4502C-H	4.5	2.0
AIMP 4503C-H	4.5	3.0
AIMP 4504C-H	4.5	4.0
AIMP 4505C-H	4.5	5.0

PILAR EUCLA CRCo* (SIN ROSCA INTERNA)

CÓD.	DIÁM. (mm)	ALT. (mm)
EUCLAM 3501 - H	3.5	1.0
EUCLAM 3502 - H	3.5	2.0
EUCLAM 3503 - H	3.5	3.0
EUCLAM 3504 - H	3.5	4.0
EUCLAM 4501 - H	4.5	1.0
EUCLAM 4502 - H	4.5	2.0
EUCLAM 4503 - H	4.5	3.0
EUCLAM 4504 - H	4.5	4.0

TORNILLO DE LABORATORIO

CÓD.
PTMAML 16
PTL 16

Rosca de 1.6mm

TORNILLO DE RETENCIÓN

CÓD.
PT 16

Rosca de 1.6mm

CONO MORSE 16°

⬢ *Tornillo hexagonal

*Componente antirrotacional

■ *Tornillo cuadrado

*Tornillo de pilar

*Verifique la disponibilidad de este producto en su región.

SECUENCIA PROTÉSICA CM 16º

PILAR UNIVERSAL

Prótesis cementada unitaria

IMPLANTE

CÓD. SW	CÓD. SW PLUS	DIÁM. (mm)	ALT. (mm)
SWCM 3585	SWCM 3585N	3.5	8.5
SWCM 3510	SWCM 3510N	3.5	10
SWCM 3511	SWCM 3511N	3.5	11.5
SWCM 3513	SWCM 3513N	3.5	13
SWCM 3515	SWCM 3515N	3.5	15
SWCM 3885	SWCM 3885N	3.8	8.5
SWCM 3810	SWCM 3810N	3.8	10
SWCM 3811	SWCM 3811N	3.8	11.5
SWCM 3813	SWCM 3813N	3.8	13
SWCM 3815	SWCM 3815N	3.8	15
SWCM 4585	SWCM 4585N	4.5	8.5
SWCM 4510	SWCM 4510N	4.5	10
SWCM 4511	SWCM 4511N	4.5	11.5
SWCM 4513	SWCM 4513N	4.5	13
SWCM 4515	SWCM 4515N	4.5	15
SWCM 5085	SWCM 5085N	5	8.5
SWCM 5010	SWCM 5010N	5	10
SWCM 5011	SWCM 5011N	5	11.5
SWCM 5013	SWCM 5013N	5	13
SWCM 5015	SWCM 5015N	5	15

CICATRIZADOR DE TITANIO

CÓD.	DIÁM. (mm)	ALT. (mm)
CIM 3502C	3.5	2.0
CIM 3504C	3.5	4.0
CIM 3506C	3.5	6.0
CIM 4502C	4.5	2.0
CIM 4504C	4.5	4.0
CIM 4506C	4.5	6.0

10 N.cm

CICATRIZADOR DE PEEK

CÓD.	DIÁM. PLAT. (mm)	DIÁM. PERFIL (mm)	ALT. (mm)
CPCM 0504	N/A	5	4
CPCM 0804	N/A	8	4
CPCM 0508	N/A	5	8
CPCM 0808	N/A	8	8

20 N.cm

PILAR UNIVERSAL CEMENTADO

CÓD.	DIÁM. (mm)	ALT. CEMENT.(mm)	ALT. TRANSM. (mm)
AIM 33401C	3.3	4	1
AIM 33402C	3.3	4	2
AIM 33403C	3.3	4	3
AIM 33404C	3.3	4	4
AIM 33405C	3.3	4	5
AIM 33601C	3.3	6	1
AIM 33602C	3.3	6	2
AIM 33603C	3.3	6	3
AIM 33604C	3.3	6	4
AIM 33605C	3.3	6	5
AIM 45401C	4.5	4	1
AIM 45402C	4.5	4	2
AIM 45403C	4.5	4	3
AIM 45404C	4.5	4	4
AIM 45405C	4.5	4	5
AIM 45601C	4.5	6	1
AIM 45602C	4.5	6	2
AIM 45603C	4.5	6	3
AIM 45604C	4.5	6	4
AIM 45605C	4.5	6	5

10 N.cm

PILAR UNIVERSAL ANGULADO 17° CEMENTADO

CÓD.	DIÁM. (mm)	ALT. TRANSM. (mm)	ALT. CEMENT. (mm)
AAIM 331741C	3.3	1.5	4
AAIM 331742C	3.3	2.5	4
AAIM 331743C	3.3	3.5	4
AAIM 331761C	3.3	1.5	6
AAIM 331762C	3.3	2.5	6
AAIM 331763C	3.3	3.5	6
AAIM 451741C	4.5	1.5	4
AAIM 451742C	4.5	2.5	4
AAIM 451743C	4.5	3.5	4
AAIM 451761C	4.5	1.5	6
AAIM 451762C	4.5	2.5	6
AAIM 451763C	4.5	3.5	6

TRANSFER EN POLIACETAL

CÓD.	DIÁM. (mm)	ALT. (mm)
TSIT 3340	3.3	4.0
TSIT 3360	3.3	6.0
TSIT 4540	4.5	4.0
TSIT 4560	4.5	6.0

ANALÓGOS EN TITANIO GRADO 5

CÓD.	DIÁM. (mm)	ALT. (mm)
ASIT 3340	3.3	4.0
ASIT 3360	3.3	6.0
ASIT 4540	4.5	4.0
ASIT 4560	4.5	6.0

CILINDRO CALCINABLE EN POLIACETAL

CÓD.	DIÁM. (mm)	ALT. (mm)
CCSIT 3340	3.3	4.0
CCSIT 3360	3.3	6.0
CCSIT 4540	4.5	4.0
CCSIT 4560	4.5	6.0

CILINDRO PROVISIONAL EN ACRÍLICO

CÓD.	DIÁM. (mm)	ALT. (mm)
CPSIT 3340	3.3	4.0
CPSIT 3360	3.3	6.0
CPSIT 4540	4.5	4.0
CPSIT 4560	4.5	6.0

CONO MORSE 16º

*Tornillo hexagonal

*Componente antirrotacional

*Tornillo cuadrado

*Tornillo de pilar

*Verifique la disponibilidad de este producto en su región.

SECUENCIA PROTÉSICA CM 16º

MINI PILAR

Prótesis múltiple atornillada

IMPLANTE

CÓD. SW	CÓD. SW PLUS	DIÁM. (mm)	ALT. (mm)
SWCM 3585	SWCM 3585N	3.5	8.5
SWCM 3510	SWCM 3510N	3.5	10
SWCM 3511	SWCM 3511N	3.5	11.5
SWCM 3513	SWCM 3513N	3.5	13
SWCM 3515	SWCM 3515N	3.5	15
SWCM 3885	SWCM 3885N	3.8	8.5
SWCM 3810	SWCM 3810N	3.8	10
SWCM 3811	SWCM 3811N	3.8	11.5
SWCM 3813	SWCM 3813N	3.8	13
SWCM 3815	SWCM 3815N	3.8	15
SWCM 4585	SWCM 4585N	4.5	8.5
SWCM 4510	SWCM 4510N	4.5	10
SWCM 4511	SWCM 4511N	4.5	11.5
SWCM 4513	SWCM 4513N	4.5	13
SWCM 4515	SWCM 4515N	4.5	15
SWCM 5085	SWCM 5085N	5	8.5
SWCM 5010	SWCM 5010N	5	10
SWCM 5011	SWCM 5011N	5	11.5
SWCM 5013	SWCM 5013N	5	13
SWCM 5015	SWCM 5015N	5	15

20 N.cm

MINI PILAR RECTO

CÓD.	DIÁM. (mm)	ALT. (mm)
MAM 4801 C	4.8	1
MAM 4802 C	4.8	2
MAM 4803 C	4.8	3
MAM 4804 C	4.8	4

20 N.cm

MINI PILAR ANGULADO INDEXADO

CÓD.	ANG.	DIÁM. (mm)	ALT. (mm)
MAAM 4802I	17°	4.8	2
MAAM 4803I	17°	4.8	3
MAAM 4804I	17°	4.8	4
MAAM 4832I	30°	4.8	2
MAAM 4833I	30°	4.8	3
MAAM 4834I	30°	4.8	4

Utilizar la llave hexagonal 1.2 mm

PROTECTOR DE PILAR

CÓD.

PMA 4855

Perfil de 5.0 mm

TRANSFER DE CUBETA ABIERTA

CÓD.

TMAM 4800

TRANSFER DE CUBETA CERRADA

CÓD.

TMFM 4800

ANÁLOGO

CÓD.

ANMA 4800

10 N.cm

CILINDRO PROVISIONAL DE TITANIO

CÓD.	
PTM 4800-3	Para mini pilar recto
PTMS 4800-3	Para mini pilar recto Indicado para soldadura por láser.
PTM 4800-2	Para mini pilar angulado

10 N.cm

CILINDRO CALCINABLE Y CrCo

CÓD.	
CPM 4800-3	Plástico/Mini pilar recto
CLEM 4800-3	Cromo-cobalto/ Para mini pilar recto
CPM 4800-2	Plástico/Para mini pilar angulado
CLEM 4800-2	Cromo-cobalto/ Para mini pilar angulado

PROTECTOR DE PULIDO

CÓD.

PPM 01

TORNILLO DE LABORATORIO

CÓD.	DIÁM. (mm)
PL 1405 Corto	1.4
PTMA 13-1 Largo	1.4

10 N.cm

TORNILLO DE RETENCIÓN

CÓD.	ALT. (mm)	
PRH 20	2	Para mini pilar angulado
PRH 30	3	Para mini pilar recto

CONO MORSE 16°

*Tornillo hexagonal

*Componente antirrotacional

*Tornillo cuadrado

*Tornillo de pilar

*Verifique la disponibilidad de este producto en su región.

SECUENCIA PROTÉSICA CM 16º

MICRO MINI PILAR

Prótesis múltiple atornillada

IMPLANTE

CÓD. SW	CÓD. SW PLUS	DIÁM. (mm)	ALT. (mm)
SWCM 3585	SWCM 3585N	3.5	8.5
SWCM 3510	SWCM 3510N	3.5	10
SWCM 3511	SWCM 3511N	3.5	11.5
SWCM 3513	SWCM 3513N	3.5	13
SWCM 3515	SWCM 3515N	3.5	15
SWCM 3885	SWCM 3885N	3.8	8.5
SWCM 3810	SWCM 3810N	3.8	10
SWCM 3811	SWCM 3811N	3.8	11.5
SWCM 3813	SWCM 3813N	3.8	13
SWCM 3815	SWCM 3815N	3.8	15
SWCM 4585	SWCM 4585N	4.5	8.5
SWCM 4510	SWCM 4510N	4.5	10
SWCM 4511	SWCM 4511N	4.5	11.5
SWCM 4513	SWCM 4513N	4.5	13
SWCM 4515	SWCM 4515N	4.5	15
SWCM 5085	SWCM 5085N	5	8.5
SWCM 5010	SWCM 5010N	5	10
SWCM 5011	SWCM 5011N	5	11.5
SWCM 5013	SWCM 5013N	5	13
SWCM 5015	SWCM 5015N	5	15

20 N.cm

MICRO MINI PILAR

CÓD.	DIÁM. (mm)	ALT. (mm)
MAM 3301	3.5	1
MAM 3302	3.5	2
MAM 3303	3.5	3
MAM 3304	3.5	4

PROTECTOR DE PILAR

CÓD.

PMM 33

TRANSFER DE CUBETA ABIERTA

CÓD.

TMM 33

ANÁLOGO

CÓD.

AMMA 33

10 N.cm

CILINDRO PROVISIONAL DE TITANIO

CÓD.

CPMT 33

10 N.cm

CILINDRO CALCINABLE Y CRCRO

CÓD.

CPMC 33

CPMM 33 Cromo Cobalto

TORNILLO DE LABORATORIO

CÓD.

PTMMA 14

10 N.cm

TORNILLO DE RETENCIÓN

CÓD.

PRH 3035

PROTECTOR DE PULIDO

CÓD.

PPMM 33

PPMM 3306

CONO MORSE 16º

*Tornillo hexagonal

*Componente antirrotacional

*Tornillo cuadrado

*Tornillo de pilar

*Verifique la disponibilidad de este producto en su región.

SECUENCIA PROTÉSICA CM 16º

PILAR CÓNICO

Prótesis unitaria o múltiple atornillada

IMPLANTE

CÓD. SW	CÓD. SW PLUS	DIÁM. (mm)	ALT.(mm)
SWCM 3585	SWCM 3585N	3.5	8.5
SWCM 3510	SWCM 3510N	3.5	10
SWCM 3511	SWCM 3511N	3.5	11.5
SWCM 3513	SWCM 3513N	3.5	13
SWCM 3515	SWCM 3515N	3.5	15
SWCM 3885	SWCM 3885N	3.8	8.5
SWCM 3810	SWCM 3810N	3.8	10
SWCM 3811	SWCM 3811N	3.8	11.5
SWCM 3813	SWCM 3813N	3.8	13
SWCM 3815	SWCM 3815N	3.8	15
SWCM 4585	SWCM 4585N	4.5	8.5
SWCM 4510	SWCM 4510N	4.5	10
SWCM 4511	SWCM 4511N	4.5	11.5
SWCM 4513	SWCM 4513N	4.5	13
SWCM 4515	SWCM 4515N	4.5	15
SWCM 5085	SWCM 5085N	5	8.5
SWCM 5010	SWCM 5010N	5	10
SWCM 5011	SWCM 5011N	5	11.5
SWCM 5013	SWCM 5013N	5	13
SWCM 5015	SWCM 5015N	5	15

20 N.cm

PILAR CÓNICO CM

CÓD.	DIÁM. (mm)	ALT. (mm)
ACM 4801C	4.8	1
ACM 4802C	4.8	2
ACM 4803C	4.8	3
ACM 4804C	4.8	4

PROTECTOR DE PILAR

CÓD.
PA 4855

Perfil de 5.0 mm

TRANSFER DE CUBETA ABIERTA

CÓD.	
TMAA 4800	
TMAA 4806	⚙

TRANSFER DE CUBETA CERRADA

CÓD.	
TMFA 4800	
TMFA 4806	⚙

ANÁLOGO

CÓD.
ANAC

10 N.cm

CILINDRO PROVISIONAL DE TITANIO

CÓD.	
PTA 4800-3	
PTA 4806-3	⚙

PROTECTOR DE PULIDO

CÓD.
PPAC 01

TORNILLO DE LABORATORIO

CÓD.	DIÁM. (mm)
PL 1405 Corto	1.4
PTMA 13-1 Largo	1.4

10 N.cm

TORNILLO DE RETENCIÓN

CÓD.	ALT. (mm)
PRH 30	3

10 N.cm

CILINDRO CALCINABLE Y CRCRO

CÓD.	
CPAC 00-3	Plástico
CALE 00-3	Cromo-cobalto
CPAC 06-3	Plástico
CALE 06-3	Cromo-Cobalto

CONO MORSE 16°

*Tornillo hexagonal

*Componente antirrotacional

*Tornillo cuadrado

*Tornillo de pilar

*Verifique la disponibilidad de este producto en su región.

SECUENCIA PROTÉSICA CM 16º

SECUENCIA CON INTERMEDIO PROTÉSICO

Unitario, múltiple parcial o total atornillado

IMPLANTE

CÓD. SW	CÓD. SW PLUS	DIÁM. (mm)	ALT. (mm)
SWCM 3585	SWCM 3585N	3.5	8.5
SWCM 3510	SWCM 3510N	3.5	10
SWCM 3511	SWCM 3511N	3.5	11.5
SWCM 3513	SWCM 3513N	3.5	13
SWCM 3515	SWCM 3515N	3.5	15
SWCM 3885	SWCM 3885N	3.8	8.5
SWCM 3810	SWCM 3810N	3.8	10
SWCM 3811	SWCM 3811N	3.8	11.5
SWCM 3813	SWCM 3813N	3.8	13
SWCM 3815	SWCM 3815N	3.8	15
SWCM 4585	SWCM 4585N	4.5	8.5
SWCM 4510	SWCM 4510N	4.5	10
SWCM 4511	SWCM 4511N	4.5	11.5
SWCM 4513	SWCM 4513N	4.5	13
SWCM 4515	SWCM 4515N	4.5	15
SWCM 5085	SWCM 5085N	5	8.5
SWCM 5010	SWCM 5010N	5	10
SWCM 5011	SWCM 5011N	5	11.5
SWCM 5013	SWCM 5013N	5	13
SWCM 5015	SWCM 5015N	5	15

PILAR MULTIFUNCIONAL

32 N.cm

CÓD.	DIÁM. (mm)	ALT. (mm)
AMCM 4801	4.8	1
AMCM 4802	4.8	2
AMCM 4803	4.8	3
AMCM 4804	4.8	4

Utilizar la llave hexagona 1.6 mm.

PROTECTOR DE PILAR

CÓD.
PAM 48

TRANSFER DE CUBETA ABIERTA

CÓD.
TMAAM 00
TMAAM 06

TRANSFER DE CUBETA CERRADA

CÓD.
TMFAM 00
TMFAM 06

ANALOG

CÓD.
ANAM

CILINDRO PROVISIONAL DE TITANIO

10 N.cm

CÓD.
PTAM 00
PTAM 06

CILINDRO CALCINABLE Y CRCO

10 N.cm

CÓD.	
CCAM 00	Plástico
CCAM 06	Plástico
CCRAM 00	Cromo-Cobalto
CCRAM 06	Cromo-Cobalto

PROTECTOR DE PULIDO

CÓD.
PPAM 01

TORNILLO DE LABORATORIO

CÓD.	DIÁM. (mm)
PTMALO1	1.4

10 N.cm

TORNILLO DE RETENCIÓN

CÓD.	ALT. (mm)
PRA 01	2.0

CONO MORSE 16º

*Tornillo hexagonal

*Componente antirrotacional

*Tornillo cuadrado

*Tornillo de pilar

SECUENCIA PROTÉSICA CM 16º

SOBREDENTADURA BARRA-CLIP + MINI PILAR

IMPLANTE

CÓD. SW	CÓD. SW PLUS	DIÁM. (mm)	ALT. (mm)
SWCM 3585	SWCM 3585N	3.5	8.5
SWCM 3510	SWCM 3510N	3.5	10
SWCM 3511	SWCM 3511N	3.5	11.5
SWCM 3513	SWCM 3513N	3.5	13
SWCM 3515	SWCM 3515N	3.5	15
SWCM 3885	SWCM 3885N	3.8	8.5
SWCM 3810	SWCM 3810N	3.8	10
SWCM 3811	SWCM 3811N	3.8	11.5
SWCM 3813	SWCM 3813N	3.8	13
SWCM 3815	SWCM 3815N	3.8	15
SWCM 4585	SWCM 4585N	4.5	8.5
SWCM 4510	SWCM 4510N	4.5	10
SWCM 4511	SWCM 4511N	4.5	11.5
SWCM 4513	SWCM 4513N	4.5	13
SWCM 4515	SWCM 4515N	4.5	15
SWCM 5085	SWCM 5085N	5	8.5
SWCM 5010	SWCM 5010N	5	10
SWCM 5011	SWCM 5011N	5	11.5
SWCM 5013	SWCM 5013N	5	13
SWCM 5015	SWCM 5015N	5	15

20 N.cm

MINI PILAR RECTO

CÓD.	DIÁM. (mm)	ALT. (mm)
MAM 4801 C	4.8	1
MAM 4802 C	4.8	2
MAM 4803 C	4.8	3
MAM 4804 C	4.8	4

20 N.cm

MINI PILAR ANGULADO INDEXADO

CÓD.	ANG.	DIÁM. (mm)	ALT. (mm)
MAAM 4802I	17°	4.8	2
MAAM 4803I	17°	4.8	3
MAAM 4804I	17°	4.8	4
MAAM 4832I	30°	4.8	2
MAAM 4833I	30°	4.8	3
MAAM 4834I	30°	4.8	4

Utilizar la llave hexagonal 1.2 mm

PROTECTOR DE PILAR

CÓD.

PMA 4855

Perfil de 5.0 mm

TRANSFER DE CUBETA ABIERTA

CÓD.

TMAM 4800

TRANSFER DE CUBETA CERRADA

CÓD.

TMFM 4800

ANÁLOGO

CÓD.

ANMA 4800

10 N.cm

CILINDRO CALCINABLE Y CRCO

CÓD.

CLEM 4800-2 Mini pilar angulado

CLEM 4800-3 Mini pilar recto

10 N.cm

CILINDRO CALCINABLE

CÓD.

CPM 4800-2 Mini pilar angulado

CPM 4800-3 Mini pilar recto

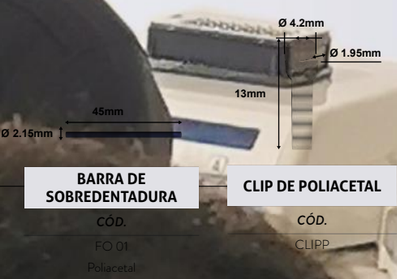

BARRA DE SOBREDENTADURA

CÓD.

FO 01

Polacetal

CLIP DE POLIACETAL

CÓD.

CLIPP

CONO MORSE 16°

*Tornillo hexagonal

*Componente antirrotacional

*Tornillo cuadrado

*Tornillo de pilar

*Verifique la disponibilidad de este producto en su región.

Strong SWC
CONO MORSE 11.5º

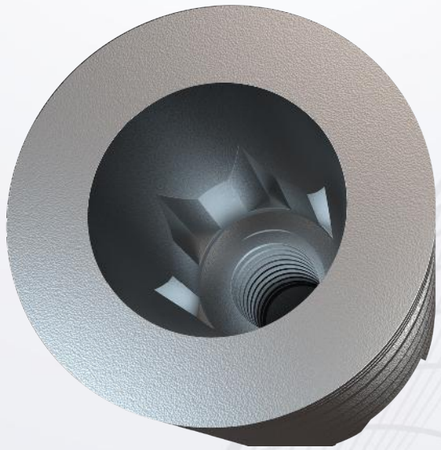

- Indicado para rehabilitación con carga inmediata o tardía y para implantes unitarios o múltiples.
- También se recomienda para pequeños espacios mesiodistales (incisivos inferiores y laterales superiores).
- Indicado para todos los tipos de hueso, incluyendo post extracción.
- Implantes unitarios o múltiples.
- 3 opciones de llave para instalación (contra-ángulo, torquimetro, llave digital).
- Para instalación al nivel óseo es necesario usar la tapa TIMU 0012
- Componentes intercambiables con la línea Unitite Prime.

INDICACIONES DE USO CLÍNICO:

- 3.5 mm – Incisivos centrales y laterales
- 3.8 mm – Centrales y laterales superiores, caninos y premolares
- 4.5 mm – Premolares y Molares
- 5.0 mm – Molares

- **Instalación infraósea sugerida de 1.5 mm.**
- Ang. interna de 11.5º.
- Rotación de las fresas iniciales: 1.500 rpm.
- Rotación de las fresas: 3.5 a 5.0 mm: 800 rpm.
- Rotación de los machos de rosca: 25 rpm*.
- Rotación de inserción: 20 a 40 rpm.
- Carga inmediata: torque recomendado de 45 a 80 N.cm**.
- Carga tardía: hasta 45 Ncm

* En huesos tipo I y II el uso del macho de rosca es opcional, porque es de un implante compresivo.
Sin embargo, siempre se deberespetar el torque máximo.

** Contraindicado en pacientes con problemas sistémicos o locales y a criterio del profesional.

SECUENCIA DE FRESADO

PLAT. (mm)	DIÁM. (mm)	FRLD 2020 Ø 2.0	FHD 2015 Ø 2.0	FRWD 35 Ø 3.05	FRWD 38 Ø 3.3	FCWD 41 Ø 4.1	FRWD 45 Ø 4.0	FRWD 50 Ø 4.25	CMRIW 35 Ø 3.5	CMRIW 37 Ø 3.75	CMRIW 38 Ø 3.8	CMRIW 45 Ø 4.5	CMRIW 50 Ø 5.0
3.5	3.5	●	●	●					○				
3.8	3.8	●	●	●	●						○		
4.5	4.5	●	●	●	●		●					○	
5	5	●	●	●	●		●	●					○

● En huesos tipo I y II el uso del macho de rosca es opcional, porque es de un implante compresivo. Sin embargo, siempre se debe respetar el torque máximo.

INFORMACIONES TÉCNICAS

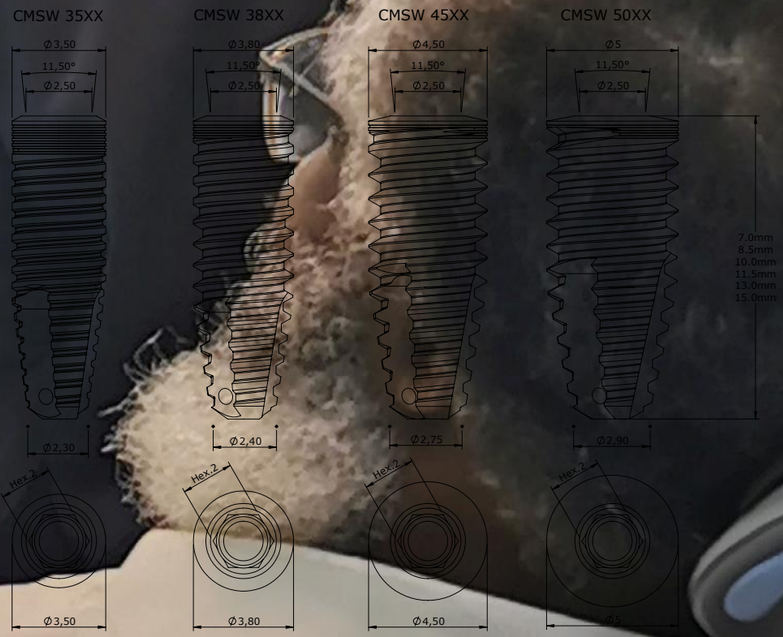

CM	
DIÁMETRO IMPLANTE	DIÁMETRO COMPONENTE
Ø 3.5	Ø 3.3 / Ø 3.5
Ø 3.8	Ø 3.3 / Ø 3.5
Ø 4.5	Ø 3.3 / Ø 3.5 / Ø 4.5
Ø 5.0	Ø 4.5

SECUENCIA PROTÉSICA CM 11.5º

SECUENCIA DIRECTA SOBRE EL IMPLANTE

Unitario

IMPLANTE

CÓD.	DIÁM. (mm)	ALT. (mm)
CMSW 3507	3.5	7
CMSW 3585	3.5	8.5
CMSW 3510	3.5	10
CMSW 3511	3.5	11.5
CMSW 3513	3.5	13
CMSW 3515	3.5	15
CMSW 3807	3.8	7
CMSW 3885	3.8	8.5
CMSW 3810	3.8	10
CMSW 3811	3.8	11.5
CMSW 3813	3.8	13
CMSW 3815	3.8	15
CMSW 4507	4.5	7
CMSW 4585	4.5	8.5
CMSW 4510	4.5	10
CMSW 4511	4.5	11.5
CMSW 4513	4.5	13
CMSW 4515	4.5	15
CMSW 5007	5.0	7
CMSW 5085	5.0	8.5
CMSW 5010	5.0	10
CMSW 5011	5.0	11.5
CMSW 5013	5.0	13
CMSW 5015	5.0	15

CICATRIZADOR DE TITANIO

CÓD.	DIÁM. (mm)	ALT. (mm)
CIMU 3308	3.3	0.8
CIMU 3315	3.3	1.5
CIMU 3325	3.3	2.5
CIMU 3335	3.3	3.5
CIMU 3345	3.3	4.5
CIMU 3355	3.3	5.5
CIMU 4508	4.5	0.8
CIMU 4515	4.5	1.5
CIMU 4525	4.5	2.5
CIMU 4535	4.5	3.5
CIMU 4545	4.5	4.5
CIMU 4555	4.5	5.5

CICATRIZADOR DE PEEK

CÓD.	DIÁM. PLAT. (mm)	DIÁM. PERFIL (mm)	ALT. (mm)
CPUP 0504	N/A	5	4
CPUP 0804	N/A	8	4
CPUP 0508	N/A	5	8
CPUP 0808	N/A	8	8

TRANSFER DE CUBETA ABIERTA

CÓD.

TMAMU

TRANSFER DE CUBETA CERRADA

CÓD.

TMFMU

ANÁLOGO

CÓD.

ANMU

CILINDRO PROVISIONAL DE TITANIO

CÓD.	DIÁM. (mm)	ALT. (mm)
CPTMU 3501-H	3.5	1.0
CPTMU 3502-H	3.5	2.0
CPTMU 3503-H	3.5	3.0
CPTMU 3504-H	3.5	4.0
CPTMU 4501-H	4.5	1.0
CPTMU 4502-H	4.5	2.0
CPTMU 4503-H	4.5	3.0
CPTMU 4504-H	4.5	4.0

PILAR EUCLA

CÓD.	DIÁM. (mm)	ALT. (mm)
EUCLAMU 3501-H	3.8	1
EUCLAMU 3502-H	3.8	2
EUCLAMU 3503-H	3.8	3
EUCLAMU 3504-H	3.8	4
EUCLAMU 4501-H	4.5	1
EUCLAMU 4502-H	4.5	2
EUCLAMU 4503-H	4.5	3
EUCLAMU 4504-H	4.5	4

TORNILLO DE RETENCIÓN

CÓD.	DIÁM. (mm)
PTM 18	1.8

Solo para cilindro provisional.

TORNILLO DE RETENCIÓN

CÓD.	DIÁM. (mm)
PTM 1816	1.8

Solo para pilar EUCLAMU.

CONO MORSE 11.5º

*Tornillo hexagonal

*Componente antirrotacional

*Tornillo cuadrado

*Tornillo de pilar

*Componente rotacional

*Verifique la disponibilidad de este producto en su región.

SECUENCIA PROTÉSICA

CM 11.5°

PILAR UNIVERSAL

Prótesis cementada

20 N.cm

PILAR UNIVERSAL RECTO

CÓD.	DIÁM. (mm)	ALT. CEMENTACIÓN (mm)	ALT. TRANSMUCOSO (mm)
AISIT 334008	3.3	4	0.8
AISIT 334015	3.3	4	1.5
AISIT 334025	3.3	4	2.5
AISIT 334035	3.3	4	3.5
AISIT 334045	3.3	4	4.5
AISIT 334055	3.3	4	5.5
AISIT 336008	3.3	6	0.8
AISIT 336015	3.3	6	1.5
AISIT 336025	3.3	6	2.5
AISIT 336035	3.3	6	3.5
AISIT 336045	3.3	6	4.5
AISIT 336055	3.3	6	5.5
AISIT 454008	4.5	4	0.8
AISIT 454015	4.5	4	1.5
AISIT 454025	4.5	4	2.5
AISIT 454035	4.5	4	3.5
AISIT 454045	4.5	4	4.5
AISIT 454055	4.5	4	5.5
AISIT 456008	4.5	6	0.8
AISIT 456015	4.5	6	1.5
AISIT 456025	4.5	6	2.5
AISIT 456035	4.5	6	3.5
AISIT 456045	4.5	6	4.5
AISIT 456055	4.5	6	5.5

10 N.cm

PILAR UNIVERSAL RECTO TORNILLO PASANTE

CÓD.	DIÁM. (mm)	ALT. CEMENTACIÓN (mm)	ALT. TRANSMUCOSO (mm)
APSIT 334008	3.3	4	0.8
APSIT 334015	3.3	4	1.5
APSIT 334025	3.3	4	2.5
APSIT 334035	3.3	4	3.5
APSIT 334045	3.3	4	4.5
APSIT 334055	3.3	4	5.5
APSIT 336008	3.3	6	0.8
APSIT 336015	3.3	6	1.5
APSIT 336025	3.3	6	2.5
APSIT 336035	3.3	6	3.5
APSIT 336045	3.3	6	4.5
APSIT 336055	3.3	6	5.5
APSIT 454008	4.5	4	0.8
APSIT 454015	4.5	4	1.5
APSIT 454025	4.5	4	2.5
APSIT 454035	4.5	4	3.5
APSIT 454045	4.5	4	4.5
APSIT 454055	4.5	4	5.5
APSIT 456008	4.5	6	0.8
APSIT 456015	4.5	6	1.5
APSIT 456025	4.5	6	2.5
APSIT 456035	4.5	6	3.5
APSIT 456045	4.5	6	4.5
APSIT 456055	4.5	6	5.5

Utilizar la llave hexagonal 0.9 mm

IMPLANTE

CÓD.	DIÁM. (mm)	ALT. (mm)
CMSW 3507	3.5	7
CMSW 3585	3.5	8.5
CMSW 3510	3.5	10
CMSW 3511	3.5	11.5
CMSW 3513	3.5	13
CMSW 3515	3.5	15
CMSW 3807	3.8	7
CMSW 3885	3.8	8.5
CMSW 3810	3.8	10
CMSW 3811	3.8	11.5
CMSW 3813	3.8	13
CMSW 3815	3.8	15
CMSW 4507	4.5	7
CMSW 4585	4.5	8.5
CMSW 4510	4.5	10
CMSW 4511	4.5	11.5
CMSW 4513	4.5	13
CMSW 4515	4.5	15
CMSW 5007	5.0	7
CMSW 5085	5.0	8.5
CMSW 5010	5.0	10
CMSW 5011	5.0	11.5
CMSW 5013	5.0	13
CMSW 5015	5.0	15

CICATRIZADOR DE TITANIO

CÓD.	DIÁM. (mm)	ALT. (mm)
CIMU 3308	3.3	0.8
CIMU 3315	3.3	1.5
CIMU 3325	3.3	2.5
CIMU 3335	3.3	3.5
CIMU 3345	3.3	4.5
CIMU 3355	3.3	5.5
CIMU 4508	4.5	0.8
CIMU 4515	4.5	1.5
CIMU 4525	4.5	2.5
CIMU 4535	4.5	3.5
CIMU 4545	4.5	4.5
CIMU 4555	4.5	5.5

10 N.cm

CICATRIZADOR DE PEEK

CÓD.	DIÁM. PLAT. (mm)	DIÁM. PERFIL (mm)	ALT. (mm)
CPUP 0504	N/A	5	4
CPUP 0804	N/A	8	4
CPUP 0508	N/A	5	8
CPUP 0808	N/A	8	8

10 N.cm

PILAR UNIVERSAL ANGULADO

CÓD. ANGULADO	DIÁM. (mm)	ANG.	ALT. CEMENTACIÓN (mm)	ALT. TRANSMUCOSO MAYOR (mm)	ALT. TRANSMUCOSO MENOR (mm)
APASIT 341715	3.3	17°	4	2.6	1.5
APASIT 341725	3.3	17°	4	3.6	2.5
APASIT 341735	3.3	17°	4	4.6	3.5
APASIT 343015	3.3	30°	4	3.15	1.5
APASIT 343025	3.3	30°	4	4.15	2.5
APASIT 343035	3.3	30°	4	5.15	3.5
APASIT 361715	3.3	17°	6	2.6	1.5
APASIT 361725	3.3	17°	6	3.6	2.5
APASIT 361735	3.3	17°	6	4.6	3.5
APASIT 363015	3.3	30°	6	3.15	1.5
APASIT 363025	3.3	30°	6	4.15	2.5
APASIT 363035	3.3	30°	6	5.15	3.5
APASIT 441715	4.5	17°	4	3	1.5
APASIT 441725	4.5	17°	4	4	2.5
APASIT 441735	4.5	17°	4	5	3.5
APASIT 443015	4.5	30°	4	3.75	1.5
APASIT 443025	4.5	30°	4	4.75	2.5
APASIT 443035	4.5	30°	4	5.75	3.5
APASIT 461715	4.5	17°	6	3	1.5
APASIT 461725	4.5	17°	6	4	2.5
APASIT 461735	4.5	17°	6	5	3.5
APASIT 463015	4.5	30°	6	3.75	1.5
APASIT 463025	4.5	30°	6	4.75	2.5
APASIT 463035	4.5	30°	6	5.75	3.5

Utilizar la llave hexagonal 0.9 mm

CILINDRO PROVISIONAL EN ACRÍLICO

CÓD.	DIÁM. (mm)	ALT. (mm)
CPSIT 3340	3.3	4
CPSIT 3360	3.3	6
CPSIT 4540	4.5	4
CPSIT 4560	4.5	6

TRANSFER EN POLIACETAL

CÓD.	DIÁM. (mm)	ALT. (mm)
TSIT 3340	3.3	4
TSIT 3360	3.3	6
TSIT 4540	4.5	4
TSIT 4560	4.5	6

ANÁLOGO

CÓD.	DIÁM. (mm)	ALT. (mm)
ASIT 3340	3.3	4
ASIT 3360	3.3	6
ASIT 4540	4.5	4
ASIT 4560	4.5	6

CILINDRO CALCINABLE EN POLIACETAL

CÓD.	DIÁM. (mm)	ALT. (mm)
CCSIT 3340	3.3	4
CCSIT 3360	3.3	6
CCSIT 4540	4.5	4
CCSIT 4560	4.5	6

CONO MORSE 11.5°

- *Tornillo hexagonal
- *Componente antirrotacional
- *Tornillo cuadrado
- *Tornillo de pilar
- *Componente rotacional

*Verifique la disponibilidad de este producto en su región.

SECUENCIA PROTÉSICA CM 11.5°

PILAR CÓNICO

Prótesis unitaria o múltiple atornillada

IMPLANTE

CÓD.	DIÁM. (mm)	ALT. (mm)
CMSW 3507	3.5	7
CMSW 3585	3.5	8.5
CMSW 3510	3.5	10
CMSW 3511	3.5	11.5
CMSW 3513	3.5	13
CMSW 3515	3.5	15
CMSW 3807	3.8	7
CMSW 3885	3.8	8.5
CMSW 3810	3.8	10
CMSW 3811	3.8	11.5
CMSW 3813	3.8	13
CMSW 3815	3.8	15
CMSW 4507	4.5	7
CMSW 4585	4.5	8.5
CMSW 4510	4.5	10
CMSW 4511	4.5	11.5
CMSW 4513	4.5	13
CMSW 4515	4.5	15
CMSW 5007	5.0	7
CMSW 5085	5.0	8.5
CMSW 5010	5.0	10
CMSW 5011	5.0	11.5
CMSW 5013	5.0	13
CMSW 5015	5.0	15

CICATRIZADOR DE TITANIO

CÓD.	DIÁM. (mm)	ALT. (mm)
CIMU 3308	3.3	0.8
CIMU 3315	3.3	1.5
CIMU 3325	3.3	2.5
CIMU 3335	3.3	3.5
CIMU 3345	3.3	4.5
CIMU 3355	3.3	5.5
CIMU 4508	4.5	0.8
CIMU 4515	4.5	1.5
CIMU 4525	4.5	2.5
CIMU 4535	4.5	3.5
CIMU 4545	4.5	4.5
CIMU 4555	4.5	5.5

CICATRIZADOR DE PEEK

CÓD.	DIÁM. PLAT. (mm)	DIÁM. PERFIL (mm)	ALT. (mm)
CPUP 0504	N/A	5	4
CPUP 0804	N/A	8	4
CPUP 0508	N/A	5	8
CPUP 0808	N/A	8	8

PILAR CÓNICO

CÓD.	DIÁM. (mm)	ALT. (mm)
ACMU 4808	4.8	0.8
ACMU 4815	4.8	1.5
ACMU 4825	4.8	2.5
ACMU 4835	4.8	3.5
ACMU 4845	4.8	4.5
ACMU 4855	4.8	5.5

PROTECTOR DE PILAR

CÓD.
PA 4855

TRANSFER DE CUBETA ABIERTA

CÓD.	
TMAA 4800	
TMAA 4806	Ø

TRANSFER DE CUBETA CERRADA

CÓD.	
TMFA 4800	
TMFA 4806	Ø

ANÁLOGO

CÓD.
ANAC

CILINDRO PROVISIONAL DE TITANIO

CÓD.	
PTA 4806 3	Ø
PTA 4800 3	

CILINDRO CALCINABLE Y CRCO

CÓD.	
CPAC 06-3	Ø
CPAC 00-3	
CALE 06-3	Cromo Cobalto Ø
CALE 00-3	Cromo Cobalto

TORNILLO DE RETENCIÓN

CÓD.	ALT. (mm)
PRH 30	3.0

PROTECTOR DE PULIDO

CÓD.
PPAC 01

TORNILLO DE LABORATORIO

CÓD.	
PL 1405	Corto
PTMA 13-1	Largo

CONO MORSE 11.5°

*Tornillo hexagonal
*Componente antirrotacional
*Tornillo cuadrado
*Tornillo de pilar
*Componente rotacional

*Verifique la disponibilidad de este producto en su región.

SECUENCIA PROTÉSICA CM 11.5°

SECUENCIA CON IINTERMEDIO PROTÉSICO

Unitario, múltiple parcial o total atornillado

IMPLANTE

CÓD.	DIÁM. (mm)	ALT. (mm)
CMSW 3507	3.5	7
CMSW 3585	3.5	8.5
CMSW 3510	3.5	10
CMSW 3511	3.5	11.5
CMSW 3513	3.5	13
CMSW 3515	3.5	15
CMSW 3807	3.8	7
CMSW 3885	3.8	8.5
CMSW 3810	3.8	10
CMSW 3811	3.8	11.5
CMSW 3813	3.8	13
CMSW 3815	3.8	15
CMSW 4507	4.5	7
CMSW 4585	4.5	8.5
CMSW 4510	4.5	10
CMSW 4511	4.5	11.5
CMSW 4513	4.5	13
CMSW 4515	4.5	15
CMSW 5007	5.0	7
CMSW 5085	5.0	8.5
CMSW 5010	5.0	10
CMSW 5011	5.0	11.5
CMSW 5013	5.0	13
CMSW 5015	5.0	15

CICATRIZADORES DE TITANIO

CÓD.	DIÁM. (mm)	ALT. (mm)
CIMU 3308	3.3	0.8
CIMU 3315	3.3	1.5
CIMU 3325	3.3	2.5
CIMU 3335	3.3	3.5
CIMU 3345	3.3	4.5
CIMU 3355	3.3	5.5
CIMU 4508	4.5	0.8
CIMU 4515	4.5	1.5
CIMU 4525	4.5	2.5
CIMU 4535	4.5	3.5
CIMU 4545	4.5	4.5
CIMU 4555	4.5	5.5

10 N.cm

CICATRIZADORES DE PEEK

CÓD.	DIÁM. PLAT. (mm)	DIÁM. DEL PERFIL (mm)	ALTURA (mm)
CPUP 0504	N/A	5	4
CPUP 0804	N/A	8	4
CPUP 0508	N/A	5	8
CPUP 0808	N/A	8	8

32 N.cm

PILAR MULTIFUNCIONAL

CÓD.	DIÁM. (mm)	ALT. (mm)
AMCMU 4808	4.8	0.8
AMCMU 4815	4.8	1.5
AMCMU 4825	4.8	2.5
AMCMU 4835	4.8	3.5
AMCMU 4845	4.8	4.5
AMCMU 4855	4.8	5.5

Utilice la llave hexagonal de 1.6 mm del kit de prótesis

PROTECTOR DE PILAR

CÓD.

PAM 48

TRANSFER DE CUBETA ABIERTA

CÓD.

TMAAM 00

TMAAM 06

ANÁLOGO

CÓD.

ANAM

10 N.cm

CILINDRO PROVISIONAL DE TITANIO

CÓD.

PTAM 00

PTAM 06

TRANSFER DE CUBETA CERRADA

CÓD.

TMFAM 00

TMFAM 06

10 N.cm

CILINDRO CALCINABLE Y CRCO

CÓD.

CCAM 00

CCAM 06

CCRAM 00 Cromo Cobalto

CCRAM 06 Cromo Cobalto

10 N.cm

TORNILLO DE RETENCIÓN

CÓD.	ALT. (mm)
PRA 01	2.0

PROTECTOR DE PULIDO

CÓD.

PPAM 01

TORNILLO DE LABORATORIO

CÓD.

PTMAL 01

CONO MORSE 11.5°

- *Tornillo hexagonal
- *Componente antirrotacional
- *Tornillo cuadrado
- *Tornillo de pilar
- *Componente rotacional

*Verifique la disponibilidad de este producto en su región.

SECUENCIA PROTÉSICA CM 11.5º

MINI PILAR Y MICRO MINI PILAR

Prótesis múltiple atornillada

20 N.cm

MINI PILAR RECTO

CÓD.	DIÁM. (mm)	ALT. (mm)
MAMU 4808	4.8	0.8
MAMU 4815	4.8	1.5
MAMU 4825	4.8	2.5
MAMU 4835	4.8	3.5
MAMU 4845	4.8	4.5
MAMU 4855	4.8	5.5

IMPLANTE

CÓD.	DIÁM. (mm)	ALT. (mm)
CMSW 3507	3.5	7
CMSW 3585	3.5	8.5
CMSW 3510	3.5	10
CMSW 3511	3.5	11.5
CMSW 3513	3.5	13
CMSW 3515	3.5	15
CMSW 3807	3.8	7
CMSW 3885	3.8	8.5
CMSW 3810	3.8	10
CMSW 3811	3.8	11.5
CMSW 3813	3.8	13
CMSW 3815	3.8	15
CMSW 4507	4.5	7
CMSW 4585	4.5	8.5
CMSW 4510	4.5	10
CMSW 4511	4.5	11.5
CMSW 4513	4.5	13
CMSW 4515	4.5	15
CMSW 5007	5.0	7
CMSW 5085	5.0	8.5
CMSW 5010	5.0	10
CMSW 5011	5.0	11.5
CMSW 5013	5.0	13
CMSW 5015	5.0	15

CICATRIZADOR DE TITANIO

CÓD.	DIÁM. (mm)	ALT. (mm)
CIMU 3308	3.3	0.8
CIMU 3315	3.3	1.5
CIMU 3325	3.3	2.5
CIMU 3335	3.3	3.5
CIMU 3345	3.3	4.5
CIMU 3355	3.3	5.5
CIMU 4508	4.5	0.8
CIMU 4515	4.5	1.5
CIMU 4525	4.5	2.5
CIMU 4535	4.5	3.5
CIMU 4545	4.5	4.5
CIMU 4555	4.5	5.5

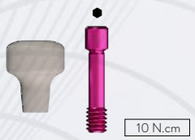

10 N.cm

CICATRIZADOR DE PEEK

CÓD.	DIÁM. PLAT. (mm)	DIÁM. PERFIL (mm)	ALT. (mm)
CPUP 0504	N/A	5	4
CPUP 0804	N/A	8	4
CPUP 0508	N/A	5	8
CPUP 0808	N/A	8	8

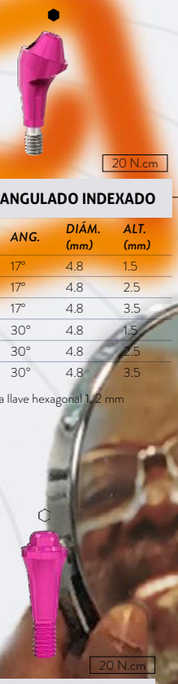

20 N.cm

MINI PILAR ANGULADO INDEXADO

CÓD.	ANG.	DIÁM. (mm)	ALT. (mm)
MAMA 1715I	17°	4.8	1.5
MAMA 1725I	17°	4.8	2.5
MAMA 1735I	17°	4.8	3.5
MAMA 3015I	30°	4.8	1.5
MAMA 3025I	30°	4.8	2.5
MAMA 3035I	30°	4.8	3.5

Utilizar la llave hexagonal 1.2 mm

20 N.cm

MICRO MINIPILAR

CÓD.	DIÁM. (mm)	ALT. (mm)
MMAM 3308	3.5	0.8
MMAM 3315	3.5	1.5
MMAM 3325	3.5	2.5
MMAM 3335	3.5	3.5
MMAM 3345	3.5	4.5

PROTECTOR DE PILAR

CÓD.

PMA 4855

TRANSFER DE CUBETA ABIERTA

CÓD.

TMAM 4800

TRANSFER DE CUBETA CERRADA

CÓD.

TMCM 4800

ANÁLOGO

CÓD.

ANMA 4800

10 N.cm

CILINDRO PROVISIONAL DE TITANIO

CÓD.

PTM 4800-2	Para mini pilar angulado
PTM 4800-3	Para mini pilar recto

10 N.cm

CILINDRO CALCINABLE Y CRCO

CÓD.

CPM 4800-2	Para mini pilar angulado
CPM 4800-3	Para mini pilar recto
CLEM 4800-2	Cromo Cobalto Para mini pilar angulado
CLEM 4800-3	Cromo Cobalto Para mini pilar recto

PROTECTOR DE PULIDO

CÓD.

PPM 01

TORNILLO DE LABORATORIO

CÓD.

PL 1405 corto
PTMA 13-1 largo

10 N.cm

TORNILLO DE RETENCIÓN

CÓD.	ALT. (mm)
PRH 20	2
PRH 30	3

PROTECTOR DE PILAR

CÓD.

PMM 33

TRANSFER DE CUBETA ABIERTA

CÓD.

TMM 33

ANÁLOGO

CÓD.

AMMA 33

10 N.cm

CILINDRO PROVISIONAL DE TITANIO

CÓD.

CPMT 33

10 N.cm

CILINDRO CALCINABLE Y CRCO

CÓD.

CPMC 33	
CPMM 33	Cromo Cobalto

TORNILLO DE LABORATORIO

CÓD.

PTMMA 14

10 N.cm

TORNILLO DE RETENCIÓN

CÓD.

PRH 3035

PROTECTOR DE PULIDO

CÓD.

PPMM 33

CONO MORSE 11.5º

*Tornillo hexagonal

*Componente antirrotacional

*Tornillo cuadrado

*Tornillo de pilar

*Componente rotacional

*Verifique la disponibilidad de este producto en su región.

SECUENCIA PROTÉSICA CM 11.5°

SOBREDENTADURA BARRA-CLIP + MINI PILAR

IMPLANTE

CÓD.	DIÁM. (mm)	ALT. (mm)
CMSW 3507	3.5	7
CMSW 3585	3.5	8.5
CMSW 3510	3.5	10
CMSW 3511	3.5	11.5
CMSW 3513	3.5	13
CMSW 3515	3.5	15
CMSW 3807	3.8	7
CMSW 3885	3.8	8.5
CMSW 3810	3.8	10
CMSW 3811	3.8	11.5
CMSW 3813	3.8	13
CMSW 3815	3.8	15
CMSW 4507	4.5	7
CMSW 4585	4.5	8.5
CMSW 4510	4.5	10
CMSW 4511	4.5	11.5
CMSW 4513	4.5	13
CMSW 4515	4.5	15
CMSW 5007	5.0	7
CMSW 5085	5.0	8.5
CMSW 5010	5.0	10
CMSW 5011	5.0	11.5
CMSW 5013	5.0	13
CMSW 5015	5.0	15

20 N.cm

MINI PILAR - RETO

CÓD.	DIÁM. (mm)	ALT. (mm)
MAMU 4808	4.8	0.8
MAMU 4815	4.8	1.5
MAMU 4825	4.8	2.5
MAMU 4835	4.8	3.5
MAMU 4845	4.8	4.5
MAMU 4855	4.8	5.5

CICATRIZADOR DE TITANIO

CÓD.	DIÁM. (mm)	ALT. (mm)
CIMU 3308	3.3	0.8
CIMU 3315	3.3	1.5
CIMU 3325	3.3	2.5
CIMU 3335	3.3	3.5
CIMU 3345	3.3	4.5
CIMU 3355	3.3	5.5
CIMU 4508	4.5	0.8
CIMU 4515	4.5	1.5
CIMU 4525	4.5	2.5
CIMU 4535	4.5	3.5
CIMU 4545	4.5	4.5
CIMU 4555	4.5	5.5

10 N.cm

CICATRIZADOR DE PEEK

CÓD.	DIÁM. PLAT. (mm)	DIÁM. PERFIL (mm)	ALT. (mm)
CPUP 0504	N/A	5	4
CPUP 0804	N/A	8	4
CPUP 0508	N/A	5	8
CPUP 0808	N/A	8	8

20 N.cm

MINI PILAR ANGULADO INDEXADO

CÓD.	ANG.	DIÁM. (mm)	ALT. (mm)
MAMA 1715I	17°	4.8	1.5
MAMA 1725I	17°	4.8	2.5
MAMA 1735I	17°	4.8	3.5
MAMA 3015I	30°	4.8	1.5
MAMA 3025I	30°	4.8	2.5
MAMA 3035I	30°	4.8	3.5

Utilizar la llave hexagonal 1.2 mm

PROTECTOR DE PILAR

CÓD.

PMA 4855

TRANSFER DE CUBETA ABIERTA

CÓD.

TMAM 4800

TRANSFER DE CUBETA CERRADA

CÓD.

TMFM 4800

ANÁLOGO

CÓD.

ANMA 4800

10 N.cm

CILINDRO CALCINABLE Y CR-CO

CÓD.		
CLEM 4800-2	Cromo-cobalto	Para mini pilar angulado
CLEM 4800-3	Cromo-cobalto	Para mini pilar recto
CPM 4800-2	Plástico	Para mini pilar angulado
CPM 4800-3	Plástico	Para mini pilar recto

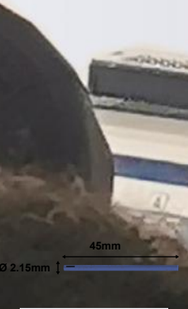

BARRA DE SOBREDENTADURA

CÓD.

FO 01

Poliacetal

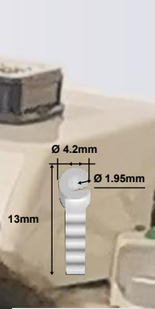

CLIP DE POLIACETAL

CÓD.

CLIPP

CONO MORSE 11.5°

*Tornillo hexagonal
*Componente antirrotacional
*Tornillo cuadrado
*Tornillo de pilar
*Componente rotacional

*Verifique la disponibilidad de este producto en su región.

KIT QUIRÚRGICO STRONG SW
UN ÚNICO KIT, DIVERSAS POSIBILIDADES

Apenas 7 fresas:

- Protocolo de fresado muy simple y eficiente
- Secuencia de instalación por colores.

Exclusivo diseño y alto nivel de precisión de los instrumentales.

Fresas con DLC (Diamond like carbon): Menor calentamiento óseo, incremento de la durabilidad y alto poder de corte.

Fresas con indicación de profundidad.

Acompaña llave bidigital.

Torquímetro de varilla con medidor de torque.

Caja organizadora que se puede esterilizar en un autoclave más pequeño.

Diseño de bandeja más ligero y compacto.

CÓDIGO: KCSW 02

Un único kit para toda la línea Strong SW: Posibilidad de isntalación de implantes CM, HE y HI con el mismo kit.

LA INSTALACIÓN DE LOS IMPLANTES DE LA LÍNEA STRONG SW DEBE REALIZARSE **SOLO CON EL KIT QUIRÚRGICO STRONG SW.**

*Verifique la disponibilidad de este producto en su región.

KIT SAFE DRILL

PRECISIÓN, SEGURIDAD Y MENOS TIEMPO DE CIRUGÍA

Codificación de colores
Más moderno y fácil de identificar.

Compatible con el kit quirúrgico Strong SW.

Acción y eficiencia: limitadores de poliaceta exclusivos con ajuste perfecto y alta resistencia, lo que garantiza una mayor durabilidad del kit.

Precisión y seguridad: Perforación segura hasta la profundidad deseada, elimina el control visual y las pausas para verificar la osteotomía.

Para la instalación infraósea del Cono Morse se realiza de acuerdo con la recomendación se requiere el uso de una anilla de 1.5 mm superior a la profundidad del implante.

CÓDIGO: KWSD 02

CÓDIGO	*DESCRIPCIÓN*
LSDD 2007	LIMITADOR SAFE DRILL Ø2.00/Ø2.70X7.0MM
LSDD 2085	LIMITADOR SAFE DRILL Ø2.00/Ø2.70X8.5MM
LSDD 2010	LIMITADOR SAFE DRILL Ø2.00/Ø2.70X10.0MM
LSDD 2011	LIMITADOR SAFE DRILL Ø2.00/Ø2.70X11.5MM
LSDD 2013	LIMITADOR SAFE DRILL Ø2.00/Ø2.70X13.0MM
LSDD 2015	LIMITADOR SAFE DRILL Ø2.00/Ø2.70X15.0MM
LSDD 3007	LIMITADOR SAFE DRILL Ø3.00/Ø3.30X7.0MM
LSDD 3085	LIMITADOR SAFE DRILL Ø3.00/Ø3.30X8.5MM
LSDD 3010	LIMITADOR SAFE DRILL Ø3.00/Ø3.30X10.0MM
LSDD 3011	LIMITADOR SAFE DRILL Ø3.00/Ø3.30X11.5MM

CÓDIGO	*DESCRIPCIÓN*
LSDD 3013	LIMITADOR SAFE DRILL Ø3.00/Ø3.30X13.0MM
LSDD 3015	LIMITADOR SAFE DRILL Ø3.00/Ø3.30X15.0MM
LSDD 3807	LIMITADOR SAFE DRILL Ø3.80/Ø4.25X7.0MM
LSDD 3885	LIMITADOR SAFE DRILL Ø3.80/Ø4.25X8.5MM
LSDD 3810	LIMITADOR SAFE DRILL Ø3.80/Ø4.25X10.0MM
LSDD 3811	LIMITADOR SAFE DRILL Ø3.80/Ø4.25X11.5MM
LSDD 3813	LIMITADOR SAFE DRILL Ø3.80/Ø4.25X13.0MM
LSDD 3815	LIMITADOR SAFE DRILL Ø3.80/Ø4.25X15.0MM
COW SD 02	CAJA ORGANIZADORA SAFE DRILL SW

*Verifique la disponibilidad de este producto en su región.

KIT SHORT DRILL

EL SISTEMA DE FRESA DE LA LÍNEA STRONG SW ESTÁ COMPLETO

Alt. de las fresas: 27; 28.5 y 29 mm.

Marcas milimétricas: de 7; 8.5 y 10 mm.

Acero inoxidable y revestimiento en DLC (Diamond Like Carbon): mayor poder de corte, asegurando un menor calentamiento del hueso.

CÓDIGO: KSDSW

CÓDIGO	*DESCRIPCIÓN*
FRLD 2020C	FRESA LANZA Ø2.0MM CORTA
FHD 2010C	FRESA HELICOIDAL Ø2.0X10MM CORTA
FRWD 35C	FRESA CONICA Ø3.0MM CORTA
FRWD 38C	FRESA CONICA Ø3.3MM CORTA
FRWD 45C	FRESA CONICA Ø4.0MM CORTA
FRWD 50C	FRESA CONICA Ø4.25MM CORTA
FCWD 41C	FRESA COUNTERSINK Ø4.1MM CORTA

*Verifique la disponibilidad de este producto en su región.

KIT CIRUGÍA GUIADA STRONG SW

KIT COMPACTO Y COMPLETO

Desarrollado con alta innovación tecnológica y calidad industrial superior, los kits Cirugía Guiada S.I.N. proporcionan numerosos beneficios en el procedimiento de instalación de implantes dentales.
Ahora puede ofrecer a sus pacientes una cirugía con mayor comodidad, precisión extrema y tiempo quirúrgico reducido, favoreciendo la recuperación postoperatoria.
Conozca lo mejor de la implantología mundial.

Codificación de colores
Más moderno y fácil de identificar.

Sistema de fresas larga y corta
Mayor gama de opciones según el caso clínico.
Fresa estándar: 42.5 mm
Fresa corta: 37.5 mm

Sistema Safe Drill integrado
Limitadores que permiten el CONTROL EXACTO DE LA PROFUNDIDAD del alveolo.

Sistema estrecho de anillas
EVITA COLISIÓN ENTRE LAS ANILLAS de guía y errores de orientación a pequeñas distancias mesio-distales.

Posibilidad de instalación en diferentes diámetros, longitudes, plataformas protésicas de las líneas.

Sistema de posición de anillos flexible
Permite el POSICIONAMIENTO DE GUIAS QUIRÚRGICAS EN DOS POSICIONES en relación al nivel óseo.

CÓDIGO: KCSWG 04

Caja organizadora Cirugía Guiada Strong SW (CODSWG 02)

*excepto diámetro 5mm

*Verifique la disponibilidad de este producto en su región.

KIT PROTÉSICO

FUNCIONAL, PRÁCTICO Y COMPACTO.

35% más ligero que otros kits del mercado

Utilizado para la inserción, remoción y torque de componentes protésicos.

Identificación más sencilla: llaves con descripciones grabadas en la bandeja.

Torquímetro desmontable con medidor de torque: seguridad para la instalación de los componentes.

Tapa transparente que facilita la identificación sin necesidad de abrirla, evitando la pérdida de asepsia después del autoclave.

Llave especial para el pilar angulado que no daña el componente.

Anillos de silicona coloridos, según la punta /conexión de la llave.

Encaje preciso, las llaves no se mueven independientemente de la posición y el movimiento.

Funcionalidad: instrumentos con mejor retención junto con el torquímetro.

CÓDIGO: KTMEC 02

*Verifique la disponibilidad de este producto en su región.

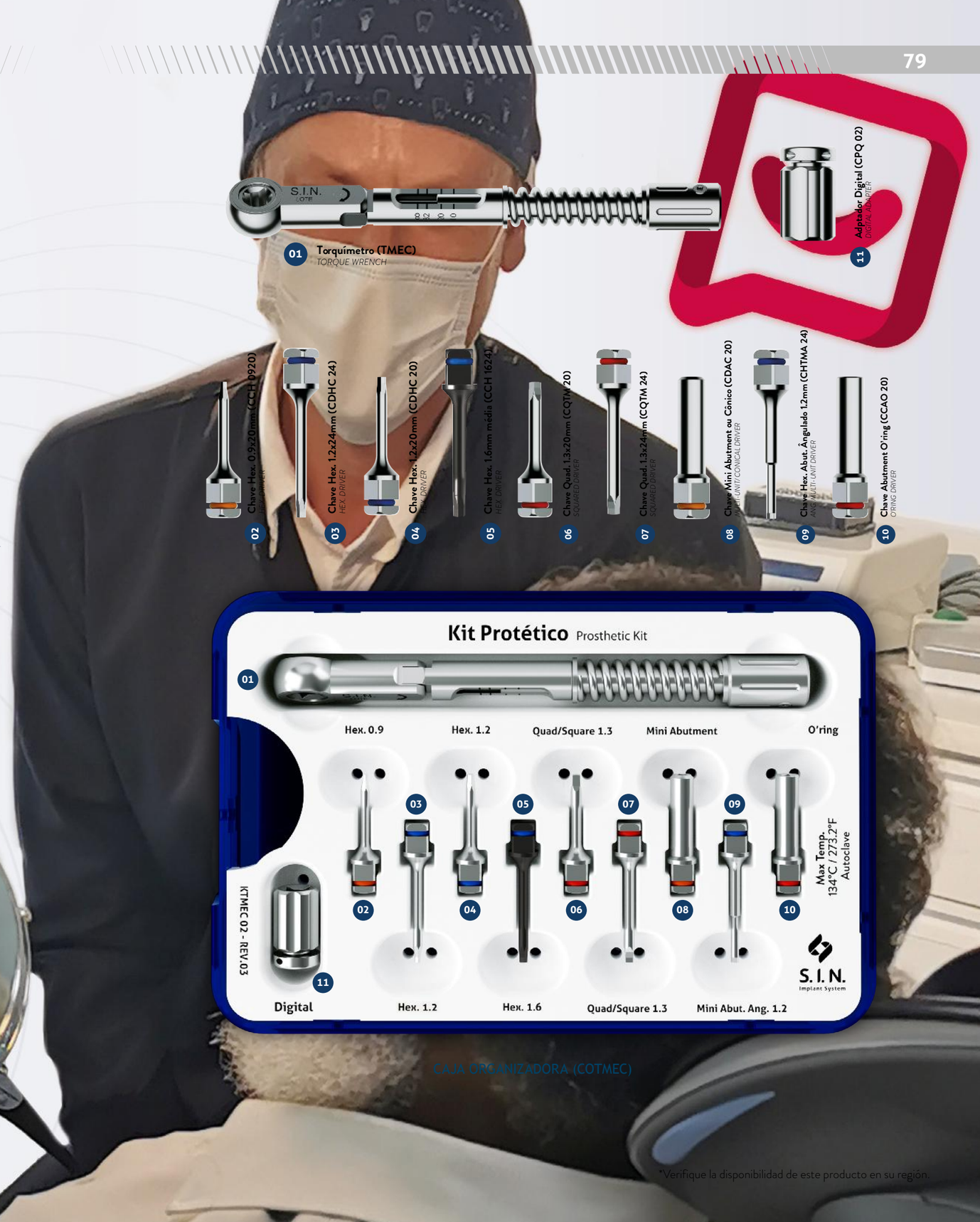

CAJA ORGANIZADORA (COTMEC)

*Verifique la disponibilidad de este producto en su región.

KIT EXPANSOR ÓSEO

Ideal para la realización de la expansión ósea lateral, el Kit Expansor Óseo es la herramienta esencial para su facilidad clínica, además de evitar la necesidad de uso de injertos óseos.

Kit compacto que puede ser esterilizado en autoclaves menores.

Especificaciones de las dimensiones de las puntas impresas en la bandeja.

Expansores fabricados en acero quirúrgico.

Incluye Stops.

CÓDIGO: KEXP

CÓDIGO	DESCRIPCIÓN
SXPS 01	Expansor con tope 1 - Punta de ø 1.65 mm
SXPS 02	Expansor con tope 2 - Punta de ø 1.90 mm
SXPS 03	Expansor con tope 3 - Punta de ø 2.85 mm
SXPS 04	Expansor con tope 4 - Punta de ø 3.15 mm
COEXP	Caja organizadora

*Verifique la disponibilidad de este producto en su región.

KIT DE INJERTO ÓSEO

Utilizado para la estabilización de injertos óseos en bloque y para la cirugía de regeneración ósea guiada, el Kit de Injerto Óseo cuenta con una llave con encaje cruz, con el objeto de dar más precisión al utilizar los tornillos.

Kit compacto que puede ser esterilizado en autoclaves menores.

Llave de mano utilizada para la fijación de los tornillos.

Especificaciones de las dimensiones de los tornillos impresas en la bandeja.

Cabeza con encaje en cruz.

CÓDIGO: KENX

TORNILLOS DE INJERTO ÓSEO

CÓDIGO	DIÁM.	ALT.
PEX 1408	1.4 mm	8.0 mm
PEX 1410	1.4 mm	10.0 mm
PEX 1412	1.4 mm	12.0 mm
PEX 1608	1.6 mm	8.0 mm
PEX 1610	1.6 mm	10.0 mm
PEX 1612	1.6 mm	12.0 mm

OBS.: Los tornillos se venden por separado.

CÓDIGO	DESCRIPCIÓN
CDM 02	Llave de mano
CPEX	Llave tornillo de injerto
FH 1015	Fresa helicoidal ø 1.0 mm x 15.0 mm
FH 1215	Fresa helicoidal ø 1.2 mm x 15.0mm
FH 1615	Fresa helicoidal ø 1.6 mm x 15.0mm
COENX	Caja organizadora

*Verifique la disponibilidad de este producto en su región.

KIT LEVANTAMIENTO DE SENO

Indicado para cirugías de elevación de seno, el Kit de Levantamiento de Seno permite el desplazamiento de la membrana sinusal, además del curetaje y la compactación del injerto.

Diseño liviano y compacto de la caja externa que permite la esterilización en autoclaves menores.

Instrumentos fabricados en acero quirúrgico.

Curetas más ligeras para generar más facilidad en el manejo.

Cables con geometría y ranuras que facilitan su agarre.

CÓDIGO: KLEV 02

CÓDIGO	DESCRIPCIÓN
CRT 01	Cureta del seno maxilar 01
CRT 02	Cureta del seno maxilar 02
CRT 03	Cureta del seno maxilar 03
CRT 04	Cureta del seno maxilar 04
CRT 05	Cureta del seno maxilar 05
COLEV	Caja organizadora

*Verifique la disponibilidad de este producto en su región.

KIT OSTEÓTOMO

Posibilita la realización de la elevación atraumática del seno maxilar, dando lugar a una ganancia ósea vertical, el Kit Osteótomo es la herramienta ideal para sus casos y evita la necesidad de injerto óseo.

Incluye Stops

Especificaciones de las dimensiones de las puntas impresas en la bandeja.

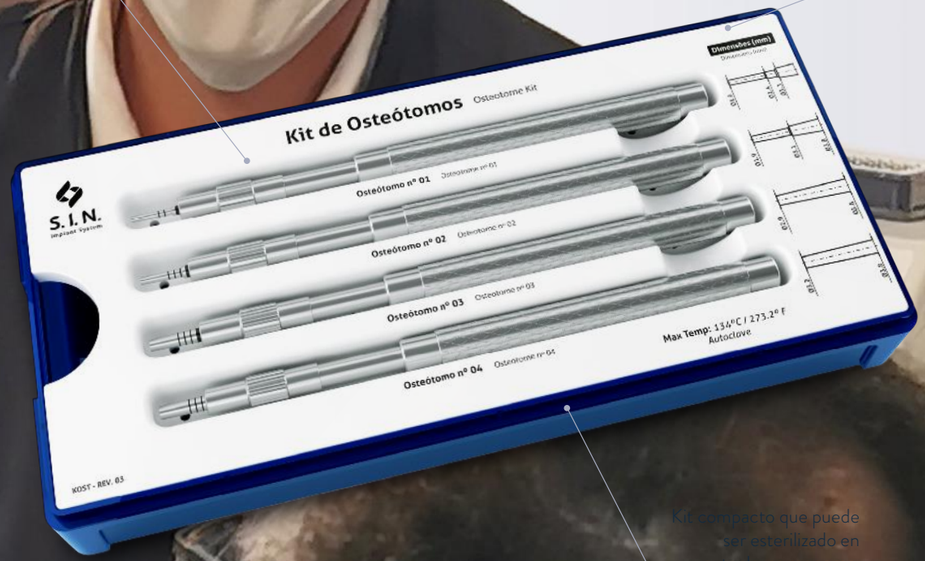

Kit compacto que puede ser esterilizado en autoclaves menores.

CÓDIGO: KOST

CÓDIGO	DESCRIPCIÓN
SOST 01	Osteótomos summers con tope 1 - Punta de ø 1.60 mm
SOST 02	Osteótomos summers con tope 2 - Punta de ø 1.90 mm
SOST 03	Osteótomos summers con tope 3 - Punta de ø 2.90 mm
SOST 04	Osteótomos summers con tope 4 - Punta de ø 3.20 mm
COOST	Caja organizadora

*Verifique la disponibilidad de este producto en su región.

KIT EXPANSOR ROTATIVO

Indicado para situaciones de poco espesor óseo, además de contar con 3 opciones, siendo torquimetro, contra-ángulo y llave digital. Recomendado para la expansión y compactación ósea evitando la necesidad de injertos óseos.

Expansores
fabricados en titanio.

Cortadores y llaves fabricados
n acero quirúrgico

Kit compacto que puede
ser esterilizado en
autoclaves menores.

CÓDIGO: KER

CÓDIGO	DESCRIPCIÓN
CPQ 02	Cable para puntas de llaves de torniquete
CQCA 27	Llave para contraangulo
COER	Caja Expansor Rotatoria
EXR 01	Expansor rotatorio 01 - ø 1.4 mm hasta ø 2.35 mm
EXR 02	Expansor rotatorio 02 - ø 1.4 mm hasta ø 3.05 mm
EXR 03	Expansor rotatorio 03 - ø 2.85 mm hasta ø 3.85 mm
EXR 04	Expansor rotatorio 04 - ø 3.15 mm hasta ø 4.25 mm
FRL 2020	Fresa lanza ø 2.00 mm x 18.0 mm

*Verifique la disponibilidad de
este producto en su región.

KIT DE ORTODONCIA

Kit con simplicidad quirúrgica para instalación y remoción de los minitornillos, ayudando en el tratamiento de ortodoncia.

Llave de mano utilizada
para fijar los tornillos.

Cabeza con encaje en cruz.

Especificaciones de las
dimensiones de las puntas
impresas en la bandeja.

Formato compacto que
facilita la esterilización en
autoclaves menores.

CÓDIGO: KOR

CÓDIGO	DESCRIPCIÓN
CMPO 70	Llave de mano para tornillos ortodóncicos - High Utility
CCPO 24	Llave de contra-ángulo para tornillos ortodóncicos - High Utility
FML 70	Fresa manual de marcación tipo lanza
FH 1015	Fresa helicoidal diámetro 1.0 x 15 mm
CLMO 02	Llave de mano
CDPO 24	Llave Digital para tornillo ortodoncico (solamente para instalación final del tornillo)
COOR	Estuche del conjunto Kit Ortodóncico

OBS.: Los tornillos se venden por separado.

*Verifique la disponibilidad de
este producto en su región.

IMPLANTES ORTODÓNCICOS

> Fácil instalación y remoción.

> Puede realizarse la carga inmediata después de la aplicación quirúrgica.

> Fácil conexión con accesorios ortodóncicos.

> Diámetro del orificio: 0.6 mm.

ÁPICE DE ROSCA AUTOPERFORANTE:

INFORMACIONES TÉCNICAS DE INSTALACIÓN

› ***Longitudes:***

Profundidad gingival = 0, 1, 2 y 3 mm

Cuerpo=6, 8 y 10 mm

› ***Diámetro:***

1.4 mm

1.6 mm

1.8 mm

AUTO PERFORANTE SIN PERFIL TRANSMUCOSO

CÓDIGO	DIÁM.	ALT.
POT 1406	1.4 mm	6.0 mm
POT 1408	1.4 mm	8.0 mm
POT 1400	1.4 mm	10.0 mm
POT 1606	1.6 mm	6.0 mm
POT 1608	1.6 mm	8.0 mm
POT 1600	1.6 mm	10.0 mm
POT 1806	1.8 mm	6.0 mm
POT 1808	1.8 mm	8.0 mm
POT 1800	1.8 mm	10.0 mm

AUTO PERFORANTE CON EL PERFIL DE TRANSMUCOSO - 2mm

CÓDIGO	DIÁM.	ALT.
POT 1420	1.4 mm	10.0 mm
POT 1428	1.4 mm	8.0 mm
POT 1620	1.6 mm	10.0 mm
POT 1628	1.6 mm	8.0 mm
POT 1820	1.8 mm	10.0 mm
POT 1828	1.8 mm	8.0 mm

AUTO PERFORANTE CON EL PERFIL DE TRANSMUCOSO CORTO - 1mm

CÓDIGO	DIÁM.	ALT.
POT 1416	1.4 mm	6.0 mm
POT 1418	1.4 mm	8.0 mm
POT 1410	1.4 mm	10.0 mm
POT 1616	1.6 mm	6.0 mm
POT 1618	1.6 mm	8.0 mm
POT 1610	1.6 mm	10.0 mm
POT 1816	1.8 mm	6.0 mm
POT 1818	1.8 mm	8.0 mm
POT 1810	1.8 mm	10.0 mm

AUTO PERFORANTE CON EL PERFIL DE TRANSMUCOSO - 3mm

CÓDIGO	DIÁM.	ALT.
POT 1438	1.4 mm	8.0 mm
POT 1430	1.4 mm	10.0 mm
POT 1638	1.6 mm	8.0 mm
POT 1630	1.6 mm	10.0 mm
POT 1838	1.8 mm	8.0 mm
POT 1830	1.8 mm	10.0 mm

*Verifique la disponibilidad de este producto en su región.

INSTRUMENTOS DE LOS KITS COMPLEMENTARIOS

LLAVES DIGITALES

ITEM	CÓDIGO	DESCRIPCIÓN	ALT.	INDICACIÓN
	CDA 20	LLAVE DE PILAR 20.0MM	CORTA	Utilizada para la instalación del tornillo del mini-pilar y pilar cónico.
	CDA 24	LLAVE DE PILAR 24.0MM	LARGO	Utilizada para la instalación del tornillo del mini-pilar y pilar cónico
	CDH 0920	LLAVE DIGITAL HEXAGONAL DE 0.9MM X 20MM	CORTA	Utilizado para la instalación de la tapa del implante Tryon HE, el pilar universal recto con tornillo pasante y el pilar universal angulado.
	CDH 0924	LLAVE DIGITAL HEXAGONAL DE 0.9MM X 24MM	LARGO	Utilizado para la instalación de la tapa del implante Tryon HE, el pilar universal recto con tornillo pasante y el pilar universal angulado.
	CDH 1220	LLAVE DIGITAL HEXAGONAL DE 1.2MM X 20MM	CORTA	Utilizada para la instalación del montador, cicatrizador, transferente, tornillos de retención (PTL 16, PT 2006, PT 2008, PRH 20 y PRH 30) y tornillos de laboratorio. Punta hexagonal de 1.2mm.
	CDH 1224	LLAVE DIGITAL HEXAGONAL DE 1.2MM X 24MM	LARGO	Utilizada para la instalación del montador, cicatrizador, transferente, tornillos de retención (PTL 16, PT 2006, PT 2008, PRH 20 y PRH 30) y tornillos de laboratorio. Punta hexagonal de 1.2mm.
	CDHA 1220	LLAVE DIGITAL HEX. MINI-PILAR ÁNG. 20.0MM	CORTA	Utilizada para la instalación del tornillo del mini-pilar angulado. Punta hexagonal de 1.2mm hexagonal (excepto para mini-pilar angulado Unitite).
	CDHA 1224	LLAVE DIGITAL HEX. MINI-PILAR ÁNG. 24.0MM	LARGO	Utilizada para la instalación del tornillo del mini-pilar angulado. Punta hexagonal de 1.2mm hexagonal (excepto para mini-pilar angulado Unitite).
	CDHA 1237	LLAVE DIGITAL HEX. MINI-PILAR ÁNG. 37.0MM	EXTRA LARGA	Utilizada para la instalación del tornillo del mini-pilar angulado. Punta hexagonal de 1.2mm hexagonal (excepto para mini-pilar angulado Unitite).
	CDQ 1220	LLAVE DIGITAL CUADRADA 20.0MM	CORTA	Utilizada para la instalación de tornillos de retención con encaje cuadrado (PTQ 2008,PTQH 18 y PTQ 2006). Punta de 1.3mm.

MARTILLO QUIRÚRGICO

ITEM	CÓDIGO	DESCRIPCIÓN
	MART 1	> Acero inoxidable quirúrgico utilizado con los kits Osteótomo y Expansores > Extremo de contacto confeccionado en material sintético que proporciona mayor sensibilidad, menor impacto y reducción del trauma durante el uso

LLAVES DIGITALES

ITEM	CÓDIGO	DESCRIPCIÓN	ALT.	INDICACIÓN
	CDQ 1224	LLAVE DIGITAL CUADRADA 24.0MM	LARGO	Utilizada para la instalación de tornillos de retención con encaje cuadrado (PTQ 2008,PTQH 18 y PTQ 2006). Punta de 1.3mm.
	CDQ 1237	LLAVE DIGITAL CUADRADA 37.0MM	EXTRA LARGA	Utilizada para la instalación de tornillos de retención con encaje cuadrado (PTQ 2008,PTQH 18 y PTQ 2006). Punta de 1.3mm.
	CLH 1277	LLAVE HEXAGONAL DE 77.0MM	EXTRA LARGA	Llave para laboratorio. Utilizada para la instalación de tornillos de retención (PTL 16, PT 2006, PT 2008, PRH 20 y PRH 30) y tornillos de laboratorio. Punta hexagonal de 1.2mm.
	CLQ 1277	LLAVE CUADRADA DE 77.0MM	EXTRA LARGA	Llave para laboratorio. Utilizada para la instalación de tornillos de retención con encaje cuadrado (PTQ 2008,PTQH 18 y PTQ 2006). Punta de 1.3mm.
	CRC 16	LLAVE PARA REMOCIÓN DEL CILINDRO PROVISORIO	CORTA	Utilizada para la remoción del cilindro provisorio Cono Morse 16° 1.6mm.
	CRC 18	LLAVE PARA REMOCIÓN DEL CILINDRO PROVISORIO	CORTA	Utilizada para la remoción del cilindro provisorio Cono Morse 11.5° 1.8 mm
	CDH 1620	LLAVE DIGITAL HEX. 1.6MM	CORTA	Utilizada para la instalación del Pilar Multifuncional. Punta hexagonal de 1.6 mm
	CDH 1624	LLAVE DIGITAL HEX. 1.6MM	MEDIA	Utilizada para la instalación del Pilar Multifuncional. Punta hexagonal de 1.6 mm
	CCH 1620	LLAVE DE TORNIQUETE HEX HEX. 1.6MM	CORTA	Utilizada para la instalación y el torque del pilar multifuncional. Punta hexagonal de 1.6 mm
	CCH 1624	LLAVE DE TORNIQUETE HEX. 1.6MM MEDIA	MEDIA	Utilizada para la instalación y el torque del pilar multifuncional. Punta hexagonal de 1.6 mm

FRESAS PERFILADORAS ÓSEAS

ITEM	CÓDIGO	DESCRIPCIÓN	INDICACIÓN
	PO 4150	Plataforma 4.1 mm – Hex. Externo	Abre perfil del hueso para 5.0 mm
	PO 5055	Plataforma 5.0 mm – Hex. Externo	Abre perfil del hueso para 5.5 mm

LLAVE PARA CONTRA-ÁNGULO

ITEM	CÓDIGO	DESCRIPCIÓN	ALT.	INDICACIÓN
	CTA 1224	LLAVE TORQUE PILAR 24.0MM	LARGO	Utilizada para la instalación del tornillo del mini-pilar y pilar cónico.
	CTH 0924	LLAVE TORQUE HEXAGONAL CONTRA-ÁNGULO 24.0MM	LARGO	Utilizado para la instalación de la tapa del implante Tryon HE, el pilar universal recto con tornillo pasante y el pilar universal angulado.
	CTH 1220	LLAVE TORQUE HEXAGONAL CONTRA-ÁNGULO 20.0MM	CORTA	Utilizada para la instalación del montador, cicatrizador, transferente, tornillos de retención (PTL 16, PT 2006, PT 2008, PRH 20 y PRH 30) y tornillos de laboratorio. Punta hexagonal de 1.2mm.
	CTH 1224	LLAVE TORQUE HEXAGONAL CONTRA-ÁNGULO 24.0MM	LARGO	Utilizada para la instalación del montador, cicatrizador, transferente, tornillos de retención (PTL 16, PT 2006,PT 2008, PRH 20 y PRH 30) y tornillos de laboratorio. Punta hexagonal de 1.2mm.
	CTH 1230	LLAVE TORQUE HEXAGONAL CONTRA-ÁNGULO 30.0MM	EXTRA LARGA	Utilizada para la instalación del montador, cicatrizador, transferente, tornillos de retención (PTL 16, PT 2006, PT 2008, PRH 20 y PRH 30) y tornillos de laboratorio. Punta hexagonal de 1.2mm.
	CTHA 1220	LLAVE TORQUE HEXAGONAL CONTRA-ÁNGULO MINI PILAR ANGULADO 20.0MM	CORTA	Utilizada para la instalación del tornillo del mini-pilar angulado. Punta de 1.2mm hexagonal (excepto para mini-pilar angulado Unitite).
	CTHA 1224	LLAVE TORQUE HEXAGONAL CONTRA-ÁNGULO MINI PILAR ANGULADO 24.0MM	LARGO	Utilizada para la instalación del tornillo del mini-pilar angulado. Punta de 1.2mm hexagonal (excepto para mini-pilar angulado Unitite).
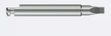	CTQ 20	LLAVE TORQUE CUADRADA 20.0MM	CORTA	Utilizada en contra-ángulo para instalación de tornillos de retención con encaje cuadrado (PTQ 2008, PTQH 18, PTQ 2006). Punta de 1.3mm.
	CTQ 24	LLAVE TORQUE CUADRADA 24.0MM	LARGO	Utilizada en contra-ángulo para instalación de tornillos de retención con encaje cuadrado (PTQ 2008, PTQH 18, PTQ 2006). Punta de 1.3mm.
	CTQ 30	LLAVE TORQUE CUADRADA 30.0MM	EXTRA LARGA	Utilizada en contra-ángulo para instalación de tornillos de retención con encaje cuadrado (PTQ 2008, PTQH 18, PTQ 2006). Punta de 1.3mm.
	CTH 1620	LLAVE DE CONTRA-ÁNGULO HEX. 1.6MM	CORTA	Utilizada en contra-ángulo para la instalación del Pilar Multifuncional.
	CTH 1624	LLAVE DE CONTRA-ÁNGULO HEX. 1.6MM	MEDIA	Utilizada en contra-ángulo para la instalación del Pilar Multifuncional.

FRESAS HELICOIDALES

ITEM	CÓDIGO	MEDIDA	DESCRIPCIÓN
	FH 2010	ø 2.0 x 10.0 mm	> Acero inoxidable quirúrgico. > Tratamiento térmico. > Marcado a láser. > Utilizadas como secuencia para la confección del alvéolo.
	FH2020	ø 2.0 x 18.0 mm	
	FH3010	ø 3.0 x 10.0 mm	
	FH3020	ø 3.0 x 18.0 mm	

FRESAS TREFINAS

ITEM	CÓDIGO	MEDIDA	DESCRIPCIÓN
	FTR 02	ø 2.0 mm	> Acero inoxidable quirúrgico. > Tratamiento térmico. > Marcado a láser. > Puede ser utilizada para la remoción de implantes, retirada de huesos y biopsias óseas. > Medidas referentes al diámetro interno de la pieza.
	FTR04	ø 4.2 mm	
	FTR 05	ø 5.1 mm	
	FTR 06	ø 6.1 mm	
	FTR 08	ø 8.0 mm	

MÁS FACILIDAD Y SEGURIDAD PARA SUS PROCEDIMIENTOS CLÍNICOS

Los paquetes de S.I.N. brindan practicidad manteniendo los productos íntegros, facilitando su manipulación e identificación.

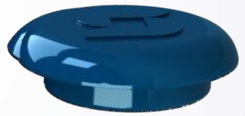

› 01 Embalaje más fácil de abrir y manipular con guantes.

› 02 Embalaje transparente simplicidad y rapidez en la identificación del implante.

› 03 Mantiene el implante y la tapa del implante en compartimientos separados.

› 04 Sistema de apertura superior Snap-On con sistema giratorio que asegura la esterilización del implante.

› 05 Con un conector propio, capture el implante con la llave de contra-ángulo y muévalo hasta conseguir el encaje perfecto.

› 06 El único sistema de implantes que ofrece la tapa del implante en el mismo paquete. Para capturarlo, retirar la tapa superior del tubo y encajar la llave digital hexagonal de 1.2mm.

Importante: El implante no debe ser tomado con la llave torniquete y sí con un conector propio.

CALIDAD Y TECNOLOGÍA SUPERIOR

GARANTÍA VITALÍCIA · ALTO NIVEL DE CALIDAD S.I.N. ·

*NOSOTROS GARANTIZAMOS PORQUE ESTAMOS **ORGULLOSOS** DE LO QUE PRODUCIMOS!*

La principal prioridad de S.I.N. es garantizar calidad y seguridad para nuestros clientes. Ofrecer lo que hay de mejor en implantes, componentes, kits quirúrgicos e instrumentales es la base de toda nuestra actuación.

INSPECCIÓN EN 100% DE LOS LOTES FABRICADOS

El control de calidad se realiza en todos los productos que la S.I.N. fabrica para garantizar el éxito de las cirugías de nuestros clientes, el cumplimiento de los estándares de calidad, así como agregar valor para todos aquellos que eligieron devolver la sonrisa de diversas personas.

IMPLANTES CON GARANTÍA PARA TODA LA VIDA*

5 AÑOS DE GARANTÍA: COMPONENTES PROTÉSICOS*

*ESCANEA EL CÓDIGO QR PARA ACCEDER A LOS TÉRMINOS DE GARANTÍA DE S.I.N O ACCEDE AL ENLACE https://bit.ly/3rqcLF4

REALIZANDO EL DESARMADO DEL TORQUÍMETRO

La limpieza se debe realizar inmediatamente después de usar el torquímetro.

Para la limpieza, el torquímetro debe ser desarmado, para ello no es necesario el uso de herramientas.

Tire del mango del inversor de dirección hacia atrás.

› 01

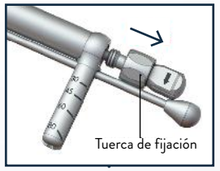

Retire el torniquete del encaje con la cabeza.

› 02

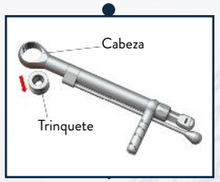

Gire la puerta de fijación en sentido antihorario.

› 03

Retire el eje central del torquímetro.

› 04

Retire el mango con graduación de toque.

› 05

Comience el procedimiento de limpieza.

› 06

INSTRUCCIONES GENERALES

Cuidados especiales y aclaraciones sobre los instrumentos quirúrgicos.

LIMPIEZA DEL KIT

- Retire manualmente todos los instrumentos quirúrgicos del kit. Retire las piezas de la caja del kit (tapa, bandeja y fondo).
- Prepare el detergente enzimático de acuerdo con las instrucciones del fabricante.
- Sumerja las bandejas en la solución de detergente preparada y déjelas durante al menos 5 minutos, luego, con un cepillo de cerdas suaves, frote las piezas para eliminar la materia orgánica de los productos.
- Retire las bandejas de la solución detergente y enjuague con agua corriente durante 1 minuto, repita el enjuague dos veces más, totalizando 3 enjuagues de 1 minuto cada uno.
- Inspeccione visualmente cada parte para verificar si hay residuos del proceso de limpieza o residuos orgánicos del uso del producto.
- Si se confirma la presencia de residuos en el producto, repita el proceso de limpieza, hasta la total eliminación de los residuos.
- Seque con un paño suave, limpio y seco o papel desechable.

LIMPIEZA DE INSTRUMENTOS

- Desmonte la pieza (si se aplica) Para las llaves dinamométricas realice el desmontaje completo del producto, retire todo el material orgánico interno con agua corriente y pase a la próxima etapa sólo cuando realice estos procedimientos.
- Prepare el detergente enzimático de acuerdo con las instrucciones del fabricante.
- Sumerja todas las piezas del producto en la solución de detergente preparada y déjelas por al menos 5 minutos, luego, utilizando un cepillo de cerdas suaves, frote las piezas para eliminar la materia orgánica de los productos.
- Retire las piezas de la solución detergente y enjuague con agua corriente durante 1 minuto, repita el enjuague dos veces más, totalizando 3 enjuagues de 1 minuto cada uno.
- Inspeccione visualmente cada parte para verificar si hay residuos del proceso de limpieza o residuos orgánicos del uso del producto.
- Si se confirma la presencia de residuos en el producto, repita el proceso de limpieza, hasta la total eliminación de los residuos.
- Seque con un paño suave, limpio y seco o papel desechable.
- Proceder al proceso de esterilización.

ESTERILIZACIÓN

- El producto es reutilizable suministrado no es estéril. Debe estar limpio y esterilizado en autoclave antes de su uso.
- Seque todos los instrumentos antes del ciclo de esterilización con vapor.
- El producto debe estar envuelto en un envoltorio esterilizable con vapor.
- Esterilice con vapor en ciclos de 121°C a 1 ATM de presión durante 30 minutos o de 134°C a 2 ATM de presión durante 20 minutos. Dejar secar durante 30 minutos.
- Coloque siempre la caja en la autoclave sobre una superficie plana y lejos de las paredes del dispositivo.
- Nunca superponga objetos o incluso otros casos.

RECOMENDACIONES DE LIMPIEZA

- Utilice los PPE adecuados (guantes, máscaras, gafas, gorras, etc.).
- Inicie la limpieza inmediatamente después del uso quirúrgico.
- Nunca deje que los instrumentos se sequen con residuos orgánicos después del uso quirúrgico.
- Nunca deje que el instrumento se seque naturalmente después de limpiarlo.
- Nunca use soluciones salinas, incluya hipoclorito de sodio, desinfectante, peróxido de hidrógeno o alcohol para limpiar o enjuagar los instrumentos y kits quirúrgicos.
- No utilice nunca lana de acero ni productos abrasivos para para evitar dañar los instrumentos.
- No apile los instrumentos en lotes para evitar la deformación de piezas más pequeñas y delicadas.

RECOMENDACIONES DE ESTERILIZACIÓN

- Esterilice el día anterior o el día del procedimiento.
- No se recomienda la esterilización química, ya que ciertos productos pueden causar decoloración y daños en los instrumentales.
- No utilice una temperatura superior a 60°C para secar los productos.
- Nunca use hornos de calor seco para esterilizar instrumentos de S.I.N. - Implant System.

REFERENCIAS BIBLIOGRÁFICAS

- BÁEZ-ROSALES A, et al. Carga inmediata con rehabilitación definitiva en maxilar inferior: reportede caso. Rev Clin Periodoncia Implantol Rehabil Oral. 2015
- CABRAL L, GUEDES C. Comparative Analysis of 4 Impression Techniques for Implants. Implant Dentristry 2007; 16(2): 187-194
- CALASANS-MAIA JA, NETO AS, BATISTA MMD, ALVES ATNN, GRANJEIRO JM, CALASANS-MAIA MD. Management of ankylosed young permanent incisors after trauma and prior to implant rehabilitation. Oral Surgery 2013
- COELHO PG, MARIN C, GRANATO R, BONFANTE EA, LIMA CP, OLIVEIRA S, EHRENFEST DMD, SUZUKI M. Alveolar Buccal Bone Maintenance After Immediate Implantation with a Surgical Flap Approach: A Study in Dogs. The International Journal of Periodontics & Restorative Dentistry 2011; 31: e80–e86
- DIAS ECLCM, BISOGNIN EDC, HARARI ND, MACHADO SJ, DA SILVA CP, SOARES GDA, VIDIGAL GM. Evaluation of Implant-Abutment Microgap and Bacterial Leakage in Five External-Hex Implant Systems: An In Vitro Study. The International Journal of Oral & Maxillofacial Implants 2012; 27(2): 346-351
- DUARTE ARC, NETO JPS, SOUZA JCM, BONACHELA WC. Detorque Evaluation of Dental Abutment Screws after Immersion in a Fluoridated Artificial Saliva Solution. Journal of Prosthodontics 2013; 22: 275–281
- FILHO LCM, CIRANO FR, HAYASHI F, FENG HS, CONTE A, DIB LL, CASATI MZ. Assessment of theCorrelation Between Insertion Torque and Resonance Frequency Analysis of Implants Placed in Bone Tissue of Different Densities. Journal of Oral Implantology 2014; 40(3): 259-262
- FREITAS-JÚNIOR AC, et al. Biomechanical evaluation of internal and external hexagon platform switched implant-abutment connections: An in vitro laboratory and three-dimensional finite element analysis. Dent Mater 2012
- LORENZONI FC, COELHO PG, BONFANTE G, CARVALHO RM, SILVA NRFA, SUZUKI M, SILVA TL, BONFANTE EA. Sealing Capability and SEM Observation of the Implant-Abutment Interface. International Journal of Dentistry 2011; Article ID 864183
- MARTINS LMM, BONFANTE EA, ZAVANELLI RA, FREITAS JR AC, SILVA NRFA, MAROTTA L, COELHO PG. Fatigue Reliability of 3 Single-Unit Implant-Abutment Designs. Implant Dentistry 2012; 21(1) 67-71
- PESSOA RS, BEZERRA FJB, SOUSA RM, SLOTEN JV, CASATI MZ, JAECQUES SVN. Biomechanical Evaluation of Platform Switching: Different Mismatch Sizes, Connection Types, and Implant Protocols. J Periodontol 2014; 85(9)
- PESSOA RS, COELHO PG, MURARU L, MARCANTONIO Jr E, VAZ LG, SLOTEN JV, JAECQUES, SVN. In!uence of Implant Design on the Biomechanical Environment of Immediately Placed Implants: Computed Tomography–Based Nonlinear Three-Dimensional Finite Element Analysis. The International Journal of Oral & Maxillofacial Implants 2011; 26(6): 1279-1287
- PRATI AJ, CASATI MZ, RIBEIRO FV, CIRANO FR, PASTORE GP, PIMENTEL SP, CASARIN RCV. Release ofBone Markers in Immediately Loaded and Nonloaded Dental Implants: A Randomized Clinical. JDent Res 2013; 92: 161S
- RAMOS MB, PEGORATO LF, TAKAMORI E, COELHO PG, SILVA TL, BONFANTE EA. Evaluation of UCLA Implant-Abutment Sealing. The International Journal of Oral & Maxillofacial Implants 2014; 29(1): 113-120
- ROSA MB, ALBREKTSSON T, FRANCISCHONE CE, SCHWARTZ FILHO HO, WENNEMBERG A. Micrometric Characterization of the Implant Surfaces from the Five Largest Companies in Brazil, the Second Largest Worldwide Implant Market. The International Journal of Oral & Maxillofacial Implants 2013; 28(3): 358-365
- SALGADO AC, MACHADO AN, CARVALHO W, BARBOZA EP, GOUVÊA CVD. Guidelines for Positioning External Hexagon Implants in Screw-Retained Multiple Prostheses Using Rotational Abutment-Type Components. Implant Dentistry. The International Journal of Oral & Maxillofacial Implants 2014; 23(5): 602-606
- VALVERDE GB, JIMBO R, TEIXEIRA HS, BONFANTE EA, JANAL MN, COELHO PG. Evaluation of surface roughness as a function of multiple blasting processing variables. Clin. Oral Impl. Res. 2011, 1-5.
- ZANARDI PR, COSTA B, STEGUN RC, SESMA N, MORI M, LAGANÁ DC. Connecting Accuracy of Interchanged Prosthetic Abutments to Different Dental Implants Using Scanning Electron Microscopy. Braz Dent J 2012; 23(5): 502-507

DONDE ESTAMOS

MATRIZ
Avenida Vereador Abel Ferreira, nº 2140

FÁBRICA
Rua Soldado Ocimar Guimarães da Silva, nº 421

S.I.N. PORTUGAL
Calle General Ferreira Martins, 10 - 8D 1495-137 Algés - Lisboa - +351 21 412-0336

VENTAS INTERNACIONALES
international@sinimplante.com.br

+55 (11) 2169 3000
www.sinimplantsystem.com

SWCESP123

S.I.N.
Implant System

Descubra Implantat, el hábitat educativo de S.I.N. Implant System.

implantat.global

+55 (11) 2169 3000

www.sinimplantsystem.com

Visite nuestras Redes Sociales:

/sinimplantglobal @sinimplantglobal /sinimplante S.I.N. Implant System sin_implante